Pioneer sound.vision.soul

DVD-R/RW WRITER UNIT
GRAVEUR DE DVD-R/RW
DVD-R/RW-SCHREIBEINHEIT
DVD-R/RW ライターユニット

PRA-DW11

English

Français

Deutsch

日本語

Operating Instructions
Mode d’emploi
Bedienungsanleitung
取扱説明書

DVD R/RW ™

IMPORTANT

CAUTION
RISK OF ELECTRIC SHOCK
DO NOT OPEN

The lightning flash with arrowhead symbol, within an equilateral triangle, is intended to alert the user to the presence of uninsulated "dangerous voltage" within the product's enclosure that may be of sufficient magnitude to constitute a risk of electric shock to persons.

CAUTION:
TO PREVENT THE RISK OF ELECTRIC SHOCK, DO NOT REMOVE COVER (OR BACK). NO USER-SERVICEABLE PARTS INSIDE. REFER SERVICING TO QUALIFIED SERVICE PERSONNEL.

The exclamation point within an equilateral triangle is intended to alert the user to the presence of important operating and maintenance (servicing) instructions in the literature accompanying the appliance. **H002_En**

IMPORTANT

ATTENTION
DANGER D´ELECTROCUTION
NES PAS OUVRIR

Ce symbole de l'éclair, placé dans un triangle équilatéral, a pour but d'attirer l'attention de l'utilisateur sur la présence, à l'intérieur du coffret de l'appareil, de "tensions dangereuses" non isolées d'une grandeur suffisante pour représenter un risque d'électrocution pour les êtres humains.

ATTENTION:
POUR EVITER TOUT RISQUE D'ELECTROCUTION, NE PAS ENLEVER LE COUVERCLE (NI LE PANNEAU ARRIERE). AUCUNE PIECE REPARABLE PAR L'UTILISATEUR NE SE TROUVE A L'INTERIEUR. CONFIER TOUT ENTRETIEN A UN PERSONNEL QUALIFIE UNIQUEMENT.

Ce point d'exclamation, placé dans un triangle équilatéral, a pour but d'attirer l'attention de l'utilisateur sur la présence, dans les documents qui accompagnent l'appareil, d'explications importantes du point de vue de l'exploitation ou de l'entretien. **H002AFr**

WICHTIG

CAUTION
RISK OF ELECTRIC SHOCK
DO NOT OPEN

Das Blitzsymbol in einem Dreieckweist den Nutzer darauf hin, dass eine Berührungsgefahr mit nicht isolierten Teilen im Geräteinneren, die einegefährliche Spannung führen, besteht. Die Spannung kann so hoch sein,dass sie die Gefahr eines elektrischen Schlags bei Personen birgt.

ACHTUNG:
UM SICH NICHT DER GEFAHR EINES ELEKTRISCHEN SCHLAGS, AUSZUSETZEN, DÜRFEN SIE NICHT DEN DECKEL (ODER DIE RÜCKSEITE) ENTFERNEN. IM GERÄTEINNEREN BEFINDEN SICH KEINE VOM NUTZER REPARIERBARE TEILE. ÜBERLASSEN SIE REPARATUREN DEM QUALIFIZIERTEN KUNDENDIENST.

Ein Ausrufungszeichen in einemDreieck weist den Nutzer auf wichtige Bedienungs- und Wartungsanweisungenin den Dokumenten hin, die dem Gerät beiliegen. **H002AGe**

LASER DIODE – This product contains a laser diode. To assure continued safety, **DO NOT** remove any convers or attempt to gain access to the inside of the product.

CAUTION: USE OF CONTROLS OR ADJUSTMENTS OR PERFORMANCE OF PROCEDURES OTHER THAN THOSE SPECIFIED HEREIN MAY RESULT IN HAZARDOUS RADIATION EXPOSURE.

CAUTION: USE OF OPTICAL INSTRUMENTS WITH THIS PRODUCT WILL INCREASE EYE HAZARD.

For U.S. model

INFORMATION COMPLYING DHHS RULES IS MARKED ON THE TOP COVER AS FOLLOWS:

DANDER – VISIBLE AND INVISIBLE LASER RADIATION WHEN OPEN.
AVOID DIRECT EXPOSURE TO BEAM.

[For Canadian model]
This Class A digital apparatus complies with Canadian ICES-003.

[Pour le modèle Canadien]
Cet appareil numérique de la Classe A est conforme à la norme NMB-003 du Canada.

WARNING: THE APPARATUS IS NOT WATERPROOFS, TO PREVENT FIRE OR SHOCK HAZARD, DO NOT EXPOSE THIS APPARATUS TO RAIN OR MOISTURE AND DO NOT PUT ANY WATER SOURCE NEAR THIS APPARATUS, SUCH AS VASE, FLOWER POT, COSMETICS CONTAINER AND MEDICINE BOTTLE ETC. **H001BEn**

ATTENTION: CET APPAREIL N'EST PAS IMPERMEABLE, AFIN DE PREVENIR TOUT RISQUE DE CHOC ELECTRIQUE OU DE DEBUT D'ENCENDIE, NE PAS EXPOSER CET APPAREIL A L'HUMIDITE OU A LA PLUIE ET NE PLACER AUPRES DE LUI AUCUNE SOURCE D'EAU, TELS QUE VASES, POTS DE FLEUR, COSMETIQUES, FLACONS DE MEDICAMENTS, ETC. **H001AFr**

WARNUNG: DIESES GERÄT IST NICHT WASSERUNDURCHLÄSSIG. UM EINEN BRAND ODER STROMSCHLAG ZUVERMEIDEN, DIESES GERÄT NICHT REGEN ODER FEUCHTIGKEIT AUSSETZEN UND KEINEN BEHÄLTER MIT WASSER, WIE VASEN, BLUMENTÖPFE, KOSMETIKBEHÄLTER UND MEDIZINFLASCHEN, IN DER NÄHE DIESES GERÄTS STELLEN. **H001AGe**

Information to User
Alteration or modifications carried out without appropriate authorization may invalidate the user's right to operate the equipment.

This equipment has been tested and found to comply with the limits for a Class A digital device, pursuant to Part 15 of the FCC Rules. These limits are designed to provide reasonable protection against harmful interference when the equipment is operated in a commercial environment. This equipment generates, uses, and can radiate radio frequency energy and, if not installed and used in accordance with the instruction manual, may cause harmful interference to radio communications. Operation of this equipment in a residential area is likely to cause harmful interference in which case the user will be required to correct the interference at his own expense.

WARNING:
Handling the cord on this product or cords associated with accessories sold with the product will expose you to lead, a chemical known to the State of California and other governmental entities to cause cancer and birth defects or other reproductive harm.
Wash hands after handling.

Thank you for buying this Pioneer product.
Please read through these operating instructions so you will know how to operate your model properly.

<u>This product is an optional drive designed for model PRV-LX1 DVD recorder.</u>

This means that this unit cannot be used alone or connected to other equipment than specified.

Installation Precautions

- **Installation of this device requires a high level of technological expertise; to assure proper operation and personal safety, installation is to be performed by a Pioneer Service representative. For details, consult your dealer.**

Precautions Regarding Use

- **Pioneer may not be held liable for the loss of any data or any other direct or indirect damage suffered as the result of the use or breakdown of this product. It is strongly recommended that regular backups be taken of all critical data.**
- **Care must be taken not to infringe copyright restrictions under the laws of each country.**
  If this device is used to record copyrighted materials, approval must be obtained from the respective copyright holders. The recording of copyrighted materials without the express approval of the respective copyright holders may result in legal penalties. Pioneer disclaims any and all responsibility for any legal damages resulting from the use of this device in the unauthorized copying of copyrighted materials.
- **All names of corporations, products, and systems listed herein, even when the (™) or (®) symbols are omitted, should be considered the registered trademarks of their respective owners.**

CAUTION

This product contains a laser diode of higher class than 1. To ensure continued safety, do not remove any covers or attempt to gain access to the inside of the product. Refer all servicing to qualified personnel.
The following caution label appears on your unit.

Location: on top of the cover

CLASS 1 LASER PRODUCT
LASER KLASSE 1

[For U.S. model]

IMPORTANT NOTICE

H006AEn

The serial number for this equipment is located on the top panel. Please write this serial number on your enclosed warranty card and keep it in a secure area. This is for your security.

Table of Contents

Confirm Accessories 5
Precautions Regarding Use 5
Connectors (rear panel of drive unit) .. 7
Installation 8
Specifications 14

Confirm Accessories

- ☐ Heat sink (with heat dissipation sheet) (1)
- ☐ Tray panel 2 (1)
- ☐ Drive 2 frame (1)
- ☐ Screws (for heat sink installation) (2)
- ☐ Flange screws (black, for drive installation) (4)
- ☐ Warranty card for USA (1)
- ☐ Warranty card for Japan (1)
- ☐ Operating Instructions (1)

● Consult your dealer regarding missing accessories.

Precautions Regarding Use

- Be sure to read and thoroughly understand the operating instructions for the main unit (PRV-LX1) before use.
- Be sure to store these Operating Instructions in a safe and convenient place, where they can be consulted easily if necessary.
- Do not install or use this unit in locations exposed to high temperature, high humidity, or high concentrations of dust.
- Do not subject the unit to impacts or vibrations during use, and do not disconnect the power while the unit is operating.
- When installing this unit to the DVD recorder PRV-LX1, always detach all cables and the power cord to the DVD recorder before beginning (except when performing operating confirmation).
- Take care not to allow foreign objects or liquids to enter the unit.
- Take precautions to avoid condensation. If condensation occurs, disconnect power to the PRV-LX1 and allow to rest unused until completely dry.
- Do not attempt to inspect or modify internal parts.
- If unusual smells or sounds are detected from the unit during use, immediately disconnect power to the PRV-LX1 and have the component inspected by professional service personnel.

Recording to DVD-R/RW discs in the "video" mode is a new standard recognized in 2000 by the DVD Forum. Support for this standard, however, is optional on the part of each manufacturer, with the result that depending on the DVD player or DVD-ROM drive involved, some may not play back such DVD-R/RW discs.
Also, depending on the condition of the player's pickup and the specific combination of discs and players used, some players that support the video recording standard may not be able to play back all discs.

Disc Precautions

■ Recommended Discs

- Use only recommended disc media in order to assure stable recording and playback.
- Consult the Operating Instructions for the main unit PRV-LX1 regarding recommended disc media.

■ Handling of Discs

Discs may become incapable of recording and playback when scratched, or when soiled with fingerprints or dust. Always handle discs as noted below:

- Never touch the recording surface (mirror surface) when handling discs. Hold discs between their edges, or between one edge and one finger in the center hole.

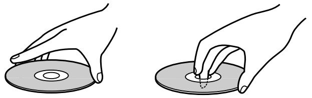

- Do not apply adhesive tapes or labels to discs.
- Do not use cracked or warped discs, since they may shatter dangerously at high rotation speeds.

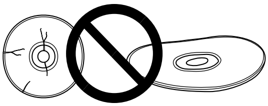

- Do not use non-standard discs, since they may cause adverse affects to the player and other components.
- Do not use discs shaped in non-circular shapes (hearts, polygons, etc.), since they may cause malfunctions.

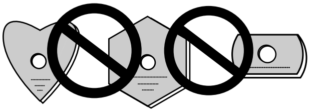

- To clean fingerprints from a soiled disc, wipe gently from the center hole radially toward the circumference. Do not wipe in a circular motion.

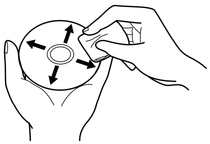

- Do not use anti-static or other record sprays. Also, never use benzene, thinner or toher volatile cleaners to clean the surface of discs, since such chemicals may melt or otherwise damage the surface.

Always store discs in their protective cases; before use, check the recording surface for fingerprints or other soiling.

Disc Problem Checklist

■ Data recording errors or inability to record

- Was a recommended disc used ?
- Was sufficient recording area on the disc?
- Had the disc been finalized after previous recording sessions?
- Was the disc loaded properly, recording surface down and label up?
- Was the disc soiled or scratched?

■ Playback errors

- Was a recommended disc used ?
- Was the disc properly recorded (not empty)?
- Was the disc soiled or scratched?
- Condensation of moisture on the player's optical parts or disc surface is also a possibility; allow the disc and player to sit for 1-2 hours before attempting to use again.

Connectors (rear panel of drive unit)

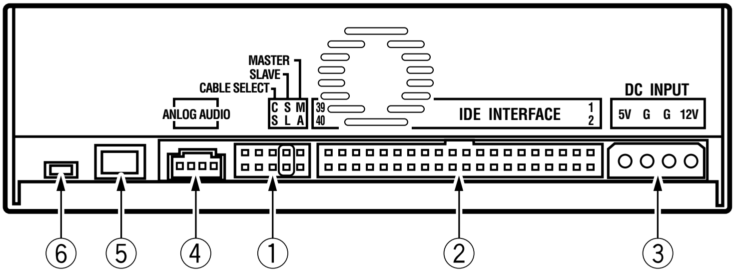

① Device configuration jumpers

Placing the jumper on a pair of pins turns the pair ON. Confirm that pin set 2 is set for ON (jumper connected).

② Host IDE interface

Connect to the PRV-LX1's IDE interface cable (see installation instructions, step 9).

③ DC INPUT connectors

Connect to the PRV-LX1's power cable (see installation instructions, step 9).

Connectors ④, ⑤, and ⑥ are not used with the PRV-LX1.

English

Installation

Precautions Regarding Static Electricity

■ **When handling this unit, be very cautious never to touch any of the connectors or terminals, to prevent damage due to electrostatic discharge.**

NOTE:

- Installation of this unit requires a high level of technical expertise; for this reason, and to assure safe operation, installation is to be performed by authorized Pioneer service personnel. For details, consult your dealer.
- Loose mounting screws may allow disc rotation to cause sound distortion, or the unit may fall, leading to personal injuries and physical damages to the unit or other materials. Be sure that all mounting screws are fastened securely.
- Use only the designated mounting screws. Use of threaded fasteners other than those designated may result in damage to the unit and DVD recorder PRV-LX1.
- To prevent hazard of fire, electrical shock, and potential electronic damage to the unit, be sure to detach all cables and the power cord connected to the main unit PRV-LX1 before beginning installation.

1. Remove PRV-LX1's top panel.

- Remove the top panel's 7 screws, then the top panel itself.

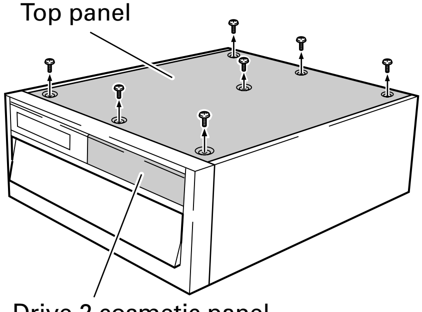

2. Remove the drive 2 cosmetic panel.

- To prevent the cosmetic panel from dropping, hold it in place while removing the two panel installation screws (the two screws will be used to install the drive 2 frame in step 3).

* When removing the two screws, work carefully to avoid dropping the screws inside the unit.

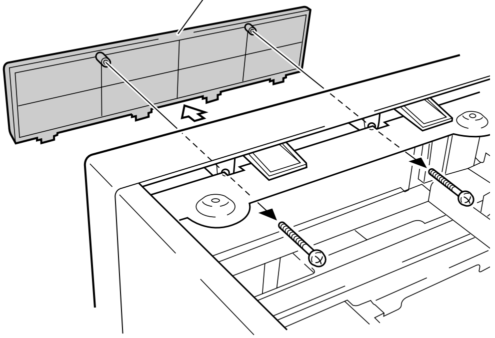

3. **Install the accessory drive 2 frame.**
   - Insert the tabs of the accessory **drive 2 frame** into the square holes (4) beneath the drive 2 opening on the front panel of the PRV-LX1, then press the frame into the opening. While holding the **drive 2 frame** carefully to prevent it from dropping, use the two screws (those removed in previous step 2) to secure the **drive 2 frame** in place.
4. **Remove the drive 2 mounting fixture.**
   - Remove the four mounting screws and take off the **drive 2 mounting fixture** (the screws will be used in step 8 to reinstall the mounting fixture).

NOTE:
Take care to avoid touching sharp edges(*) (do not hold by edges).

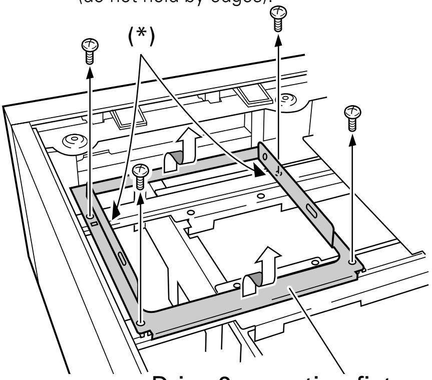

5. **Remove the protective paper from the head dissipation sheet.**
   - Remove the **protective paper** from the accessory heat sink's **heat-dissipation sheet**.

NOTE:

If the heat-dissipation sheet is applied without removing the protective paper, necessary heat dissipation effects will not be produced, leading to possible damage or malfunctions.

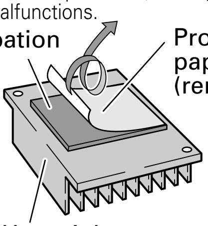

NOTE ①. Do not hold or press against the cross-ribs.

NOTE ②. Do not touch the lens area.

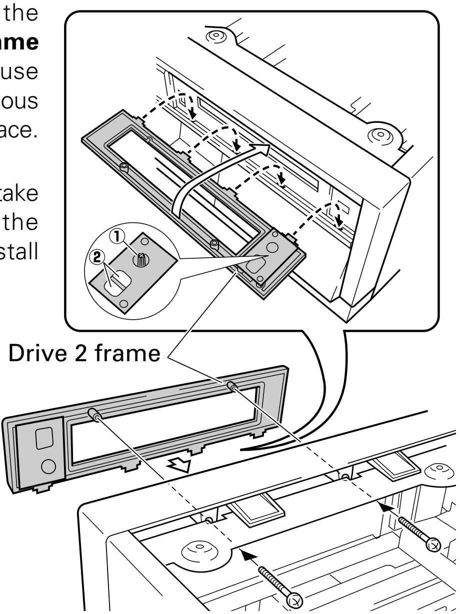

6. **Install the heat sink.**
   - With the fins toward the front, align the accessory **heat sink** with the guide, then use the 2 accessory screws (without collars) to fasten into place.

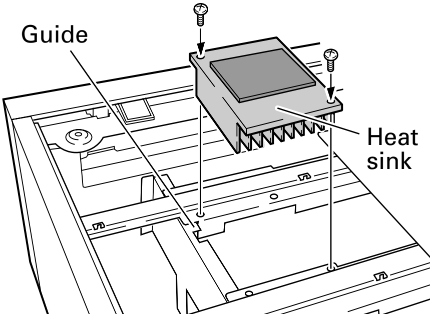

7. **Fasten the drive 2 mounting fixture to the DVD-R/RW unit.**
   - Attach the **drive 2 mounting fixture** to the DVD-R/RW unit so that the △ mark on the fixture is oriented toward the front.
   - Fasten the fixture in place by using the four accessory flange screws (black) and tightening in the order ①→ ②→ ③→ ④.

8. **Once the mounting fixture has been fastened to the DVD-R/RW unit, install the DVD-R/RW unit together with its mounting fixture to the DVD recorder PRV-LX1.**
   - Align the two square holes on the **drive 2 mounting fixture** with the tabs on the PRV-LX1, then use the 4 screws removed in step 4 to fasten the drive in place (fasten screws in order ①→ ②→ ③→ ④).

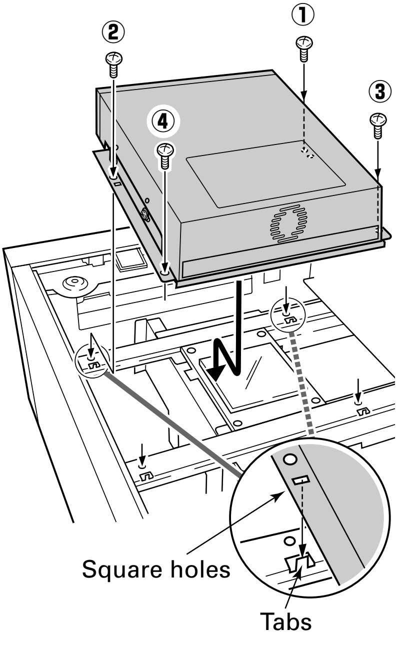

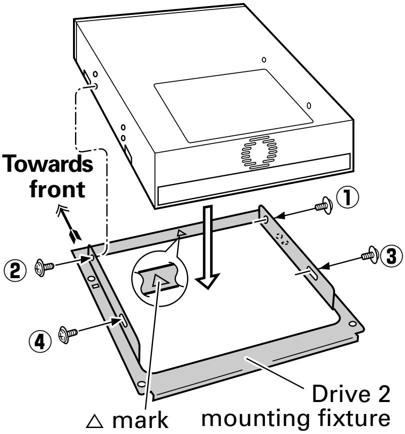

9. **Attach the IDE cable and power cable**
   - Remove the IDE cable and power cable from the cable binder.

NOTE:
Beware of all surrounding sharp edges when connecting and arranging cables.

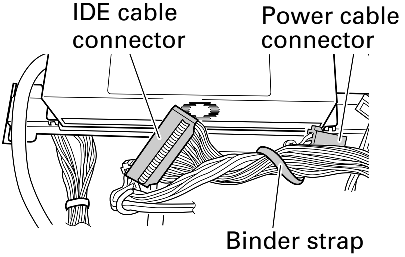

- Align the connectors correctly and connect securely.

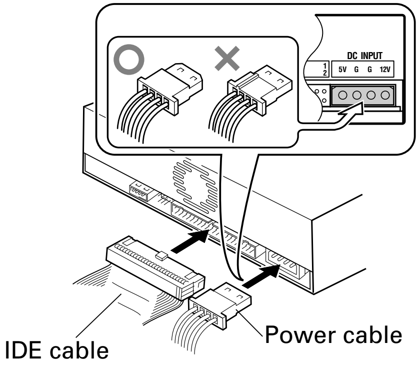

10. Reinstall the top panel of the PRV-LX1.

NOTE:

Before installing the top panel, check once again to confirm that the IDE cables (see step 9) are securely connected to their respective connectors on the DVD1 drive, DVD drive 2 (this unit) and the circuit board section.

- Use the 7 screws removed in step 1 to reinstall the top panel.

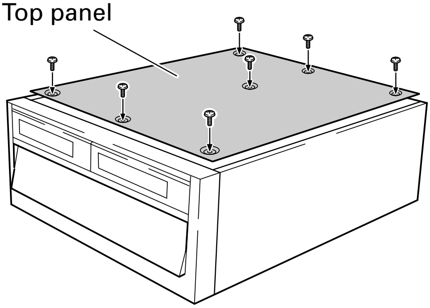

11. After checking operation and settings, attach tray panel 2 to the drive 2 disc table.

① Connect the TV monitor to the video output connector of the PRV-LX1 (this component); for details consult the PRV-LX1 Operating Instructions.

② Connect this component's power plug to an electrical power outlet, and set the rear panel's main power switch to ON. Then press the front-panel's **STANDBY/ON** button to turn on power.

③ Wait until the unit recognizes the newly added DVD-R/RW writer unit.

At time of shipping this unit has be preset with factory defaults designed for the North American market.

- **When installing this unit on a PRV-LX1 to be used outside of North America, the settings outlined in steps ④ to ⑧ must be followed.**
- **When installing this unit on a PRV-LX1 to be used in North America, omit steps ④ to ⑧ and go immediately to step ⑨.**

④ The DVD2 disc table will open and the monitor screen and display will show the following messages:

[Monitor screen message]

* * * * * * * * * * * * * * * * * * *

PRV-LX1 change XXXXX for Drive2

* * * * * * * * * * * * * * * * * * *

Please insert a DVD Disc and Press [ENTER]

>>

[Display section message]

CHANGE–RGN

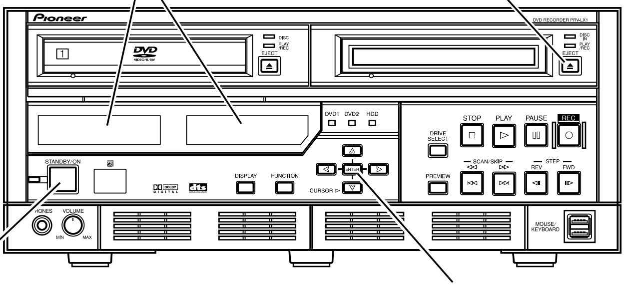

Installation

⑤ Install the tray panel in accordance with the instructions noted below, "★ **Install tray panel 2 to the drive 2 disc table**."

⑥ Insert a commercial software disc marked for use in region 2 in the disk table, and press the **ENTER** button until the disc table closes.

⑦ After the monitor screen displays the following message, the PRV-LX will automatically shut down and enter the standby mode.

[Monitor screen message]
Mount...
>>
Everything may be OK.
Shutdown Now!!

★ **Install tray panel 2 to the drive 2 disc table**
Align the ribs on the accessory **tray panel 2** with the slit on the disc table's front surface, and press in until the hooks engage securely.

NOTE:
When installing **tray panel 2**, take care not to press the disc table in the closing direction, since the automatic disc loading mechanism will cause the disc table to be pulled back in. If you accidentally press the disc table so that it is pulled back in, allow it to close naturally without touching it, then press the **drive 2 EJECT** button once again to open the disc table.

NEVER turn off the power during this operation or attempt to pull the disc table out, since the main unit (PRV-LX1) and this unit (PRA-DW11) may be damaged, and internal data may be erased.

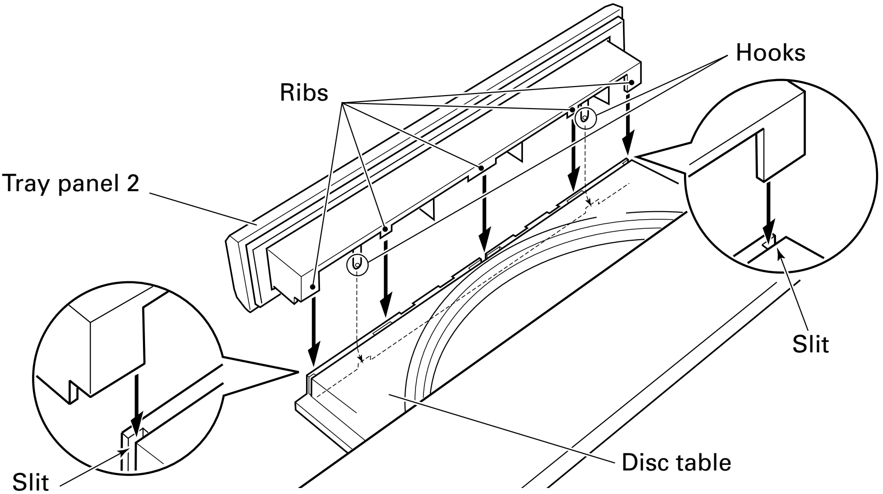

⑧ Press the **STANDBY/ON** button to turn on power again to the PRV-LX1.
NOTE:
When the unit's power is turned on again, if the monitor screen again shows the setting menu (see step ④ "monitor screen message"), there is a possibility that the commercial software disc inserted in step ⑥ was not marketed for region 2. In this case, exchange the disc for a proper region 2 disc, and perform the setting again beginning from step ④.

⑨ Press the **DRIVE SELECT** button several times until the **DVD2** indicator lights.

⑩ **If setting steps ④ – ⑧ have been performed:**
Press the **PLAY** button and confirm that play is possible from drive 2 (DVD2).
If setting steps ④ – ⑧ have NOT been performed:
Press the **drive 2 EJECT** button to open the disc table, and install the tray panel in accordance with the instructions "★ **Install tray panel 2 to the drive 2 disc table**" found on the previous page. Then, load a commercial software title in the disc table and press the **PLAY** button to confirm that playback is possible from drive 2 (DVD2).

⑪ Press the **STOP** button to stop playback, and press the **drive 2 EJECT** button to open the disc table.

⑫ Remove the disc and press the **drive 2 EJECT** button to close the disc table again.

12. Completion of installation

① Press the main unit's front panel **STANDBY/ON** button and wait until the unit enters the standby mode.

② Once the main unit is in the standby mode, set the unit's main power switch (on rear panel) to OFF, then disconnect the power cord from its power outlet.
NOTE:
Do not leave the power to the unit turned on when **tray panel 2** is not installed (see step 11 for installation instructions). If **tray panel 2** is not installed, dust may be pulled into the unit more easily, leading to malfunctions in recording and playback.

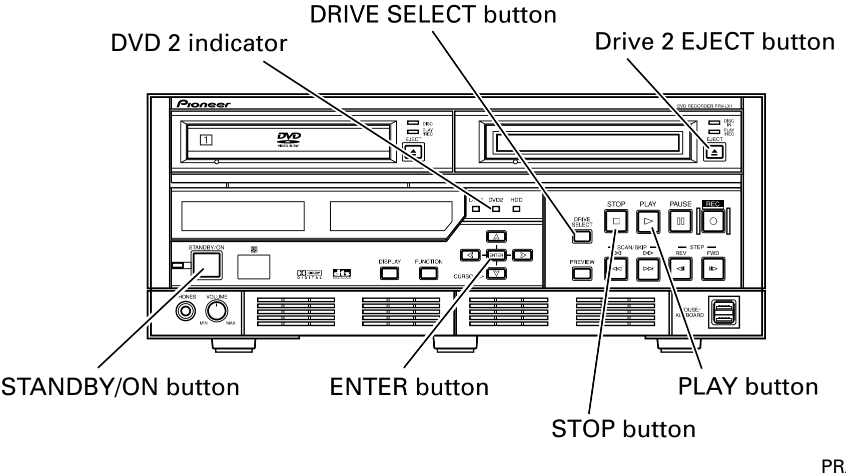

Specifications

[Disc size]
12 cm, 8 cm

[Miscellaneous]

Dimensions:	148 (W) x 42.3 (H) x 198 (D) mm (drive body only)
Weight:	1.8 kg (including packaging)
Ambient operating temperature:	+5 °C – +35 °C (PRV-LX1 installed)
Ambient operating humidity:	5 % – 85 % (PRV-LX1 installed) (without condensation)
Ambient storage temperature:	–40 °C – +60 °C
Ambient storage humidity:	5 % – 90 % (without condensation)

[Accessories]
Heat sink (with heat dissipation sheet): 1

Tray panel 2:	1
Drive 2 frame:	1
Screws (for heat sink installation):	2

Flange screws (black, for drive installation): 4

Warranty card for USA:	1
Warranty card for Japan:	1
Operating Instructions:	1

- Specifications and appearance are subject to change without notice.

Published by Pioneer Corporation.
Copyright © 2005 Pioneer Corporation.
All rights reserved.

Nous vous remercions de votre achat de cet appareil Pioneer.
Veuillez lire attentivement les explications de ce mode d'emploi afin de pouvoir utiliser correctement votre appareil.

Cet appareil est un lecteur optique, conçu pour l'enregistreur de DVD de modèle PRV-LX1.

Autrement dit, cet appareil ne peut pas être utilisé seul ou raccordé à un équipement autre que ceux qui sont spécifiés.

Précautions d'installation

- **L'installation de cet appareil nécessite un savoir-faire technologique de haut niveau. Pour garantir votre sécurité personnelle et un fonctionnement adéquat, l'installation doit être effectuée par un représentant du réseau de service Pioneer. Pour les détails, consultez votre revendeur.**

Précautions relatives à l'utilisation

- **Pioneer ne sera aucunement responsable de la perte de données ou de tout autre dommage, direct ou indirect, subi du fait de l'utilisation ou d'une panne de cet appareil. Nous recommandons vivement d'effectuer régulièrement la sauvegarde de toutes les données essentielles.**
- **Veillez à ne pas enfreindre les restrictions sur les copyrights, définies dans la législation de votre pays.**
  Avant d'enregistrer des données protégées par des copyrights avec cet appareil, l'autorisation doit en être obtenue au préalable auprès des détenteurs de ces droits. L'enregistrement de données protégées par des copyrights sans l'approbation expresse des détenteurs de leurs droits peut entraîner des poursuites légales. Pioneer décline toute responsabilité en cas de dommages légaux quels qu'ils soient, résultant de l'utilisation de cet appareil pour la copie non autorisée de données protégées par des copyrights.
- **Tous les noms d'entreprises, de produits et de systèmes apparaîssant dans cette brochure, même si les symboles [™] et [®] sont omis, doivent être considérés comme indiquant les marques déposées de leurs propriétaires respectifs.**

ATTENTION

Ce produit renferme une diode à laser d'une catégorie supérieure à 1. Pour garantir une sécurité constante, ne pas retirer les couvercles ni essayer d'accéder à l'intérieur de l'appareil.
Pour toute réparation, s'adresser à un personnel qualifié.
L'étiquette d'avertissement suivante apparaît sur votre appareil.

Emplacement: sur le dessus du couvercle.

CLASS 1 LASER PRODUCT
LASER KLASSE 1

Sommaire

Vérifier la présence des accessoires 16
Précautions relatives à l'utilisation 16
Connecteurs (Panneau arrière du lecteur) 18
Installation 19
Fiche technique 25

Français

Vérifier la présence des accessoires

- ☐ Dissipateur thermique (avec feuille de dissipation thermique) (1)
- ☐ Panneau de plateau 2 (1)
- ☐ Cadre de lecteur 2 (1)
- ☐ Vis (pour installation du dissipateur thermique) (2)
- ☐ Vis à colliers (noires, pour installation de lecteur) (4)
- ☐ Carte de garantie pour les États-Unis (1)
- ☐ Carte de garantie pour le Japon (1)
- ☐ Mode d’emploi (1)

● Contactez votre revendeur si des accessoires devaient manquer.

Précautions relatives à l’utilisation

- Prenez soin de lire attentivement et de comprendre le mode d’emploi pour l’unité principale (PRV-LX1) avant son utilisation.
- Rangez ce mode d’emploi dans un endroit sûr de manière à pouvoir le consulter en cas de besoin.
- N’installez pas et n’utilisez pas cet appareil dans un endroit soumis à une température élevée, à une forte humidité ou très poussiéreux.
- Ne soumettez pas l’appareil à des chocs ou des vibrations pendant son utilisation et ne débranchez-le jamais du secteur pendant qu’il fonctionne.
- Au moment d'installer cet appareil sur l'enregistreur DVD PRV-LX1, débrancher systématiquement tous les câbles et le cordon d'alimentation à l'enregistreur DVD avant de commencer (excepté quand une confirmation de fonctionnement est exécutée).
- Veillez à ne pas introduire des corps étrangers ou des liquides dans l’appareil.
- Prenez des précautions pour éviter une condensation. Si une condensation se produit, débranchez l’alimentation au PRV-LX1 et n’utilisez pas celui-ci tant qu’il n’est pas complètement sec.
- N’essayez pas d’inspecter ou de modifier les composants internes.
- Si l’appareil produit une odeur ou des sons inhabituels pendant son utilisation, débranchez immédiatement l’alimentation au PRV-LX1 et faites inspecter le composant par un spécialiste du service.

L’enregistrement sur disques DVD-R/RW en mode “vidéo” est une nouvelle norme, reconnue par le Forum DVD en 2000. Cependant, la prise en compte de cette norme est laissée à l’appréciation de chaque fabricant, ce qui signifie que, selon le lecteur DVD ou le lecteur DVD-ROM concerné, vous ne puissiez pas reproduire de tels disques DVD-R/RW.
De même, en fonction des conditions du capteur du lecteur et l’association particulière de disques et de lecteurs, certains lecteurs, n’acceptant pas cette norme d’enregistrement vidéo, ne permettront pas de lire tous les disques.

Précautions relatives aux disques

■ Disques recommandés

- Utilisez uniquement les disques recommandés afin de garantir un enregistrement et une lecture stables.
- Se reporter à la notice d'instructions de l'appareil principal PRV-LX1 en ce qui concerne le support disque recommandé.

■ Manipulation des disques

L’enregistrement et la lecture des disques deviendront impossibles s’ils sont souillés par des traces de doigts, de la poussière ou s’ils sont griffés, Manipulez les disques en tenant compte des points suivants :

- Ne touchez jamais la surface d’enregistrement (surface brillante) lors du maniement des disques. Tenez-les par leur bord ou en introduisant un doigt dans l’orifice central et en tenant le bord.

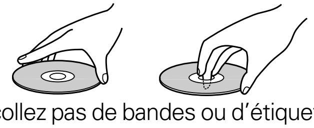

- Ne collez pas de bandes ou d’étiquettes sur les disques.
- N’utilisez pas de disques fissurés ou gondolés, car ils pourraient se briser en tournant à grande vitesse.

- N’utilisez par de disques non standards, car ils pourraient endommager le lecteur et les autres composants.
- N’utilisez pas de disques non circulaires (en forme de cœur, de polygone, etc.) car ils peuvent provoquer des défaillances.

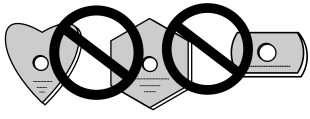

- Pour nettoyer un disque souillé par des traces de doigts, frottez-le délicatement du centre vers la circonférence. Ne frottez pas dans le sens circulaire.

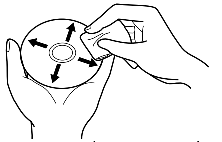

- N’utilisez pas de vaporisateurs antiélectricité statique, destinés à d’autres disques. Pour le nettoyage de la surface des disques, n’utilisez pas de benzène, de diluant ou d’autres produits de nettoyage volatils car ces produits chimiques pourraient endommager la surface de vos disques.

Rangez toujours vos disques dans leur étui de protection. Avant de les utiliser, assurez-vous que leur surface n’est pas souillée par des traces de doigts.

Examen des problèmes de disque

■ Erreurs d’enregistrement des données ou impossibilité d’enregistrer

- Avez-vous utilisé un disque recommandé ?
- Restait-il assez d’espace d’enregistrement sur le disque ?
- Le disque avait-il été finalisé après la dernière séance d’enregistrement ?
- Le disque est-il installé correctement, sa surface enregistrée vers le bas et son étiquette vers le haut ?
- Le disque est-il souillé ou griffé ?

■ Erreurs de lecture

- Avez-vous utilisé un disque recommandé ?
- Le disque a-t-il été correctement enregistré (n’est-il pas vide) ?
- Le disque est-il souillé ou griffé ?
- La condensation d’humidité sur les composants optiques du lecteur ou sur la surface du disque est une possibilité. Laissez le disque et le lecteur dans la pièce pendant 1 ou 2 heures avant de les utiliser.

Français

Connecteurs (panneau arrière du lecteur)

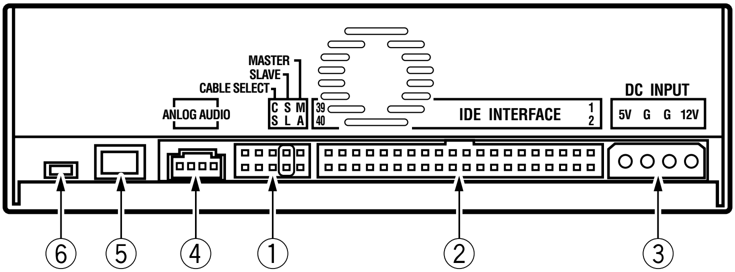

① Cavaliers de configuration de dispositif

Le placement du cavalier sur une paire de broches active (ON) la paire en question. Assurez-vous que la paire de broches 2 est activée (cavalier branché).

② Interface hôte IDE

Raccordez au câble d’interface IDE du PRV-LX1 (Reportez-vous aux instructions d’installation, étape 9).

③ Connecteurs d’entrée CD (DC INPUT)

Raccordez au câble d’alimentation du PRV-LX1 Reportez-vous aux instructions d’installation, étape 9).

Les connecteurs ④, ⑤ et ⑥ ne sont pas utilisés avec le PRV-LX1.

Installation

Précautions au sujet de l'électricité statique

■ **Lorsque vous manipulez l'appareil, ne touchez jamais les connecteurs ou les bornes afin d'éviter des dégâts que causerait une décharge d'électricité statique.**

Remarques :

- L'installation de cet appareil nécessite un savoir-faire technologique de haut niveau. Pour garantir votre sécurité personnelle et un fonctionnement adéquat, l'installation doit être effectuée par un représentant du réseau de service Pioneer. Pour les détails, consultez votre revendeur.
- Un relâchement des vis de montage peut être la cause de distorsions du son pendant la rotation d'un disque ou d'une chute de l'appareil, entraînant des blessures ou des dégâts matériels à l'appareil ou à d'autres objets.
- Utilisez uniquement les vis de montage désignées. L'emploi d'attaches filetées autres que celles qui sont désignées peut entraîner des dégâts sur l'appareil et l'enregistreur de DVD PRV-LX1.
- Pour éviter tout risque d'incendie, électrocution ou endommagement électronique potentiel, débrancher systématiquement tous les câbles et le cordon d'alimentation raccordés à l'appareil principal PRV-LX1 avant de commencer l'installation.

Français

1. Déposez le panneau supérieur du PRV-LX1.

● Déposez les 7 vis du panneau supérieur, puis le panneau proprement dit.

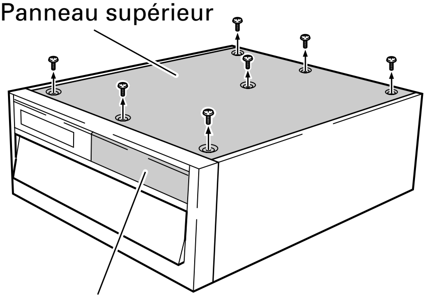

2. Déposez le panneau décoratif du lecteur 2.

● Pour éviter la chute du panneau décoratif, maintenez-le en place tandis que vous déposez les deux vis d'installation du panneau (ces deux vis serviront pour installer le cadre du lecteur 2 à l'étape 3).

* Lors de la dépose des deux vis, travaillez avec précaution pour éviter de les laisser tomber à l'intérieur de l'appareil.

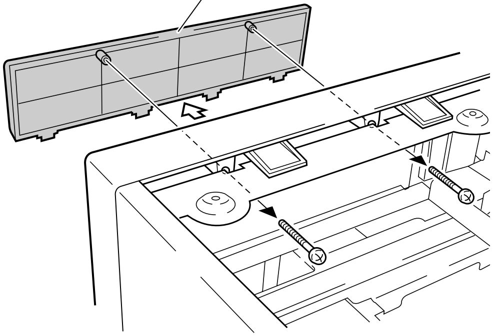

3. Installez le cadre accessoire du lecteur 2.
- Insérez les taquets du cadre accessoire du lecteur 2 dans les orifices carrés (4) sous l'ouverture du lecteur 2 sur le panneau avant du PRV-LX1, puis poussez le cadre dans l'ouverture. En maintenant avec soin le **cadre du lecteur 2** pour éviter qu'il ne tombe, servez-vous des deux vis (déposées à l'étape 2 ci-avant) pour immobiliser le **cadre de lecteur 2**.

4. Déposez l'armature de fixation du lecteur 2.
- Déposez les 4 vis de montage et retirez l'**armature de fixation du lecteur 2** (les vis serviront à l'étape 8 pour réinstaller l'armature de fixation).

Remarque :
Veillez à éviter de toucher les bords tranchants (*) (ne tenez pas l'appareil par ces bords).

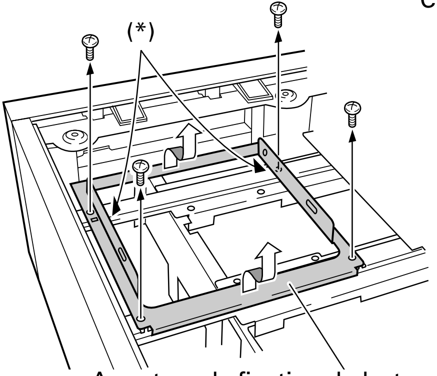

5. Enlevez le papier protecteur prévu sur la feuille de dissipation thermique.
- Enlevez le **papier protecteur** accessoire, prévu sur la **feuille de dissipation thermique** du dissipateur.

Remarque :
Si vous placez la feuille de dissipation thermique sans enlever son papier protecteur, l'effet de dissipation voulu ne sera pas obtenu, ce qui pourrait provoquer des dégâts ou une défaillance.

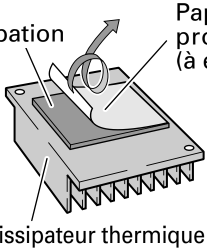

Remarque ①. Ne tenez pas par les nervures en croix et n'y appuyez pas.
Remarque ②. Ne touchez pas la zone de l'objectif.

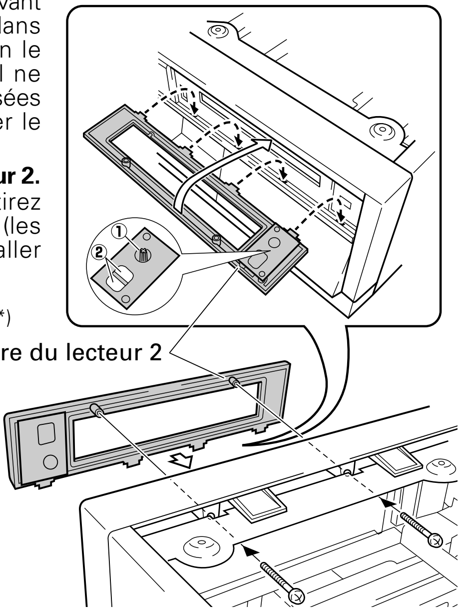

6. Installez le dissipateur thermique.
- Les ailettes étant tournées vers l'avant, alignez le **dissipateur thermique** avec le guide, puis servez-vous des 2 vis fournies comme accessoires (sans collier) pour l'immobiliser.

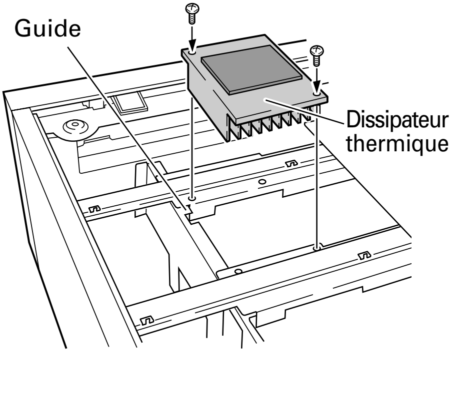

7. **Fixez les 2 vis de fixation du lecteur 2 sur l'unité DVD-R/RW.**
   - Fixez l'**armature de fixation du lecteur 2** sur le lecteur de DVD-R/RW de sorte que le repère "△" de l'armature soit orienté vers l'avant.
   - Immobilisez l'armature en vous servant des 4 vis à colliers (noires) fournies comme accessoires et serrez ces vis dans l'ordre ①→ ②→ ③→ ④.

8. **Une fois que l'armature de fixation est immobilisée sur ll'unité DVD-R/RW, installez l'unité DVD-R/RW avec son armature de fixation sur l'enregistreur de DVD PRV-LX1.**
   - Alignez les deux orifices carrés de l'**armature de fixation du lecteur 2** sur les taquets du PRV-LX1, puis servez-vous des 4 vis déposées à l'étape 4 pour immobiliser le lecteur en place (serrez les vis dans l'ordre ①→ ②→ ③→ ④).

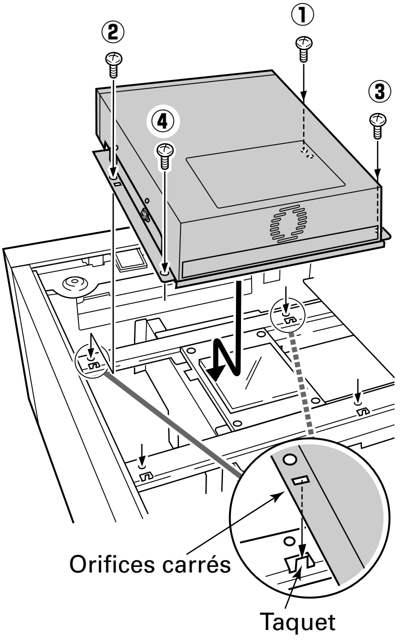

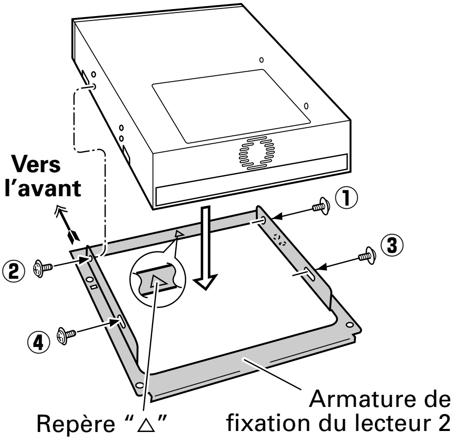

9. **Fixez le câble IDE et le câble d'alimentation.**
   - Retirez le câble IDE et le câble d'alimentation hors du serre-fils.

Remarque :
Prenez garde à tous les bords tranchants lors du branchement et de l'aménagement des câbles.

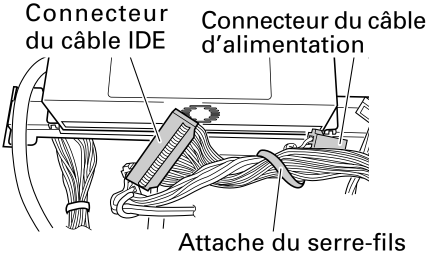

   - Alignez correctement les connecteurs et insérez-les à fond.

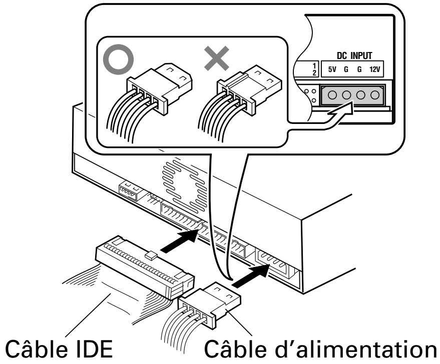

10. Replacez le panneau supérieur du PRV-LX1.

Remarque : Avant d'installer le panneau supérieur, assurez-vous à nouveau que les câbles IDE (voir étape 9) sont convenablement branchés sur leurs connecteurs respectifs du lecteur DVD1, du lecteur DVD2 (cet appareil) et sur la section des plaquettes de circuit.

- Servez-vous des 7 vis déposées à l'étape 1 pour réinstaller le panneau supérieur.

Panneau supérieur

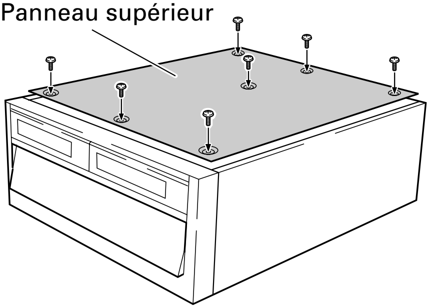

11. Après avoir vérifié le fonctionnement et les réglages, fixez le panneau 2 de plateau sur le panneau de disque du lecteur 2.

① Branchez le moniteur de télévision sur le connecteur de sortie vidéo du PRV-LX1 (ce composant); pour plus de détails, reportez-vous au Mode d'emploi du PRV-LX1.

② Branchez la fiche d'alimentation de ce composant sur une prise du secteur et réglez sur ON (sous tension) l'interrupteur principal du panneau arrière. Appuyez ensuite sur l'interrupteur **STANDBY/ON** du panneau avant pour mettre l'appareil sous tension.

③ Attendez que l'unité principale reconnaisse l'unité DVD-R/RW qui vient d'être ajoutée.

A sa sortie de nos usines, cet appareil a été préréglé aux paramètres en vigueur sur le marché nord-américain.

- **Lors de l'installation de cette unité sur un PRV-LX1 à utiliser en dehors de l'Amérique du Nord, les réglages décrits aux étapes de ④ à ⑧ doivent être effectués.**
- **Lors de l'installation de cette unité sur un PRV-LX1 à utiliser en Amérique du Nord, omettez les étapes de ④ à ⑧ et passez immédiatement à l'étape ⑨.**

④ Le panneau de disque DVD2 s'ouvrira tandis que l'écran de contrôle et l'affichage indiqueront les messages suivants :

[Message d'écran de contrôle]

****

PRV-LX1 change XXXXX for Drive2

****

Please insert a DVD Disc and Press [ENTER]

>>

[Message sur affichage]

CHANGE–RGN

Affichage

Touche EJECT de lecteur 2

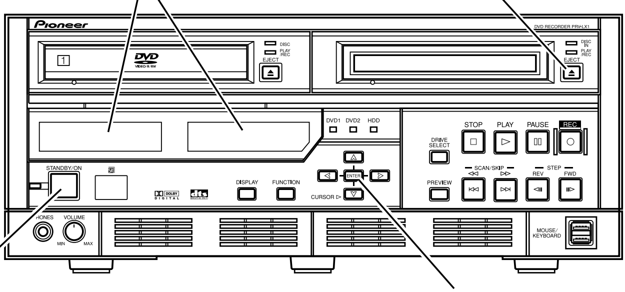

Touche STANDBY/ON

Touche ENTER

⑤ Installez le panneau du plateau conformément aux instructions figurant sous "★ **Installez le panneau du plateau 2 sur le plateau de disque du lecteur 2**".

⑥ Dans le panneau du disque, insérez un disque de logiciel obtenu dans le commerce et approprié pour la région 2, puis appuyez sur la touche **ENTER** de sorte que le panneau du disque se referme.

⑦ Après apparition du message suivant sur l'écran de contrôle, le PRV-LX1 s'arrêtera automatiquement et se placera en mode Veille.

[Message d'écran de contrôle]
Mount...
>>
Everything may be OK.
Shutdown Now!!

★ **Installez le panneau du plateau 2 sur le plateau de disque du lecteur 2.**
Insérez les côtes du panneau du plateau accessoire 2 dans les rainures sur le bord avant du plateau de disque. Poussez ensuite vers le bas de sorte que les deux crochets soient fermement enclenchés, comme illustré.

Remarque:
Lors de l'installation du **panneau 2 de plateau**, veillez à ne pas pousser le panneau de disque dans le sens de la fermeture, car le mécanisme de chargement automatique du disque ferait rentrer le panneau de disque. Si vous poussez accidentellement sur le panneau de disque de sorte qu'il soit rentré à l'intérieur, laissez-le se refermer sans le toucher, puis appuyez une nouvelle fois sur la touche **EJECT du lecteur 2** pour ouvrir le panneau du disque.
NE coupez JAMAIS l'alimentation pendant cette opération et n'essayez pas de retirer le plateau de disque, car l'unité principale (PRV-LX1) et cette unité (PRA-DW11) pourraient en être endommagés et les données pourraient en être effacées.

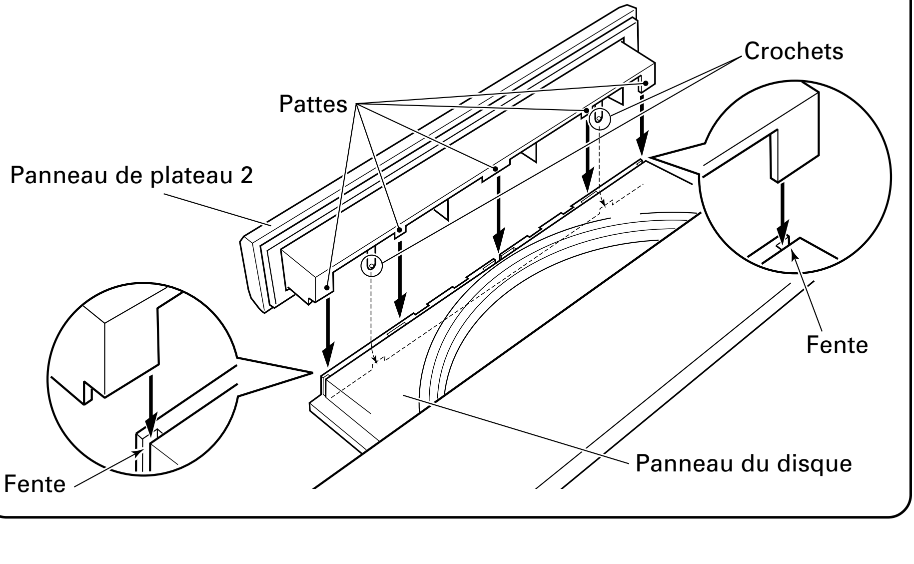

⑧ Appuyez sur l'interrupteur **STANDBY/ ON** pour remettre le PRV-LX1 sous tension.

Remarque : Lorsque l'unité est remise sous tension, si l'écran de contrôle fait à nouveau apparaître le menu de réglage (voir l'étape ④ "Message de l'écran de contrôle"), il est possible que le disque de logiciel vendu dans le commerce, inséré à l'étape ⑥, ne convenait pas pour la région 2. Dans ce cas, retirez le disque, insérez-en un qui convient à la région 2 et effectuez à nouveau les réglages en commençant à l'étape ④.

⑨ Appuyez plusieurs fois sur la touche **DRIVE SELECT** de sorte que s'allume le voyant **DVD2**.

⑩ **Si les étapes de réglage ④ – ⑧ ont été effectuées:**

Appuyez sur la touche **PLAY** et vérifiez que la lecture est possible à partir du lecteur 2 (DVD2).

Si les étapes de réglage ④ – ⑧ n'ont PAS été effectuées:

Appuyez sur la touche **EJECT du lecteur 2** pour ouvrir le plateau du disque et installez le panneau de plateau en suivant les explications sous "★ **Installez le panneau du plateau 2 sur le plateau de disque du lecteur 2**" à la page précédente. Installez ensuite un titre de logiciel commercial sur le plateau de disque et appuyez sur la touche **PLAY** pour vérifier que la lecture est possible à partir du lecteur 2 (DVD2).

⑪ Appuyez sur la touche **STOP** pour arrêter la lecture et appuyez sur la touche **EJECT du lecteur 2** pour ouvrir le plateau du disque.

⑫ Retirez le disque et appuyez sur la touche **EJECT du lecteur 2** pour refermer le plateau du disque.

12. Fin de l'installation

① Appuyez sur l'interrupteur **STANDBY/ ON** du panneau avant de l'unité principale et attendez que l'unité passe en mode Veille.

② Lorsque l'unité est en mode Veille, réglez son interrupteur principal (sur le panneau arrière) à la position OFF (coupé), puis débranchez le cordon d'alimentation au niveau de la prise secteur.

Remarque :
Ne laissez pas l'unité sous tension lorsque le **panneau 2 de plateau** n'est pas installé (voir l'étape 11 pour les instructions d'installation). Si le **panneau 2 de plateau** n'est pas installé, de la poussière peut être attirée plus facilement à l'intérieur, ce qui pourrait entraîner des dysfonctionnements lors de l'enregistrement et de la lecture.

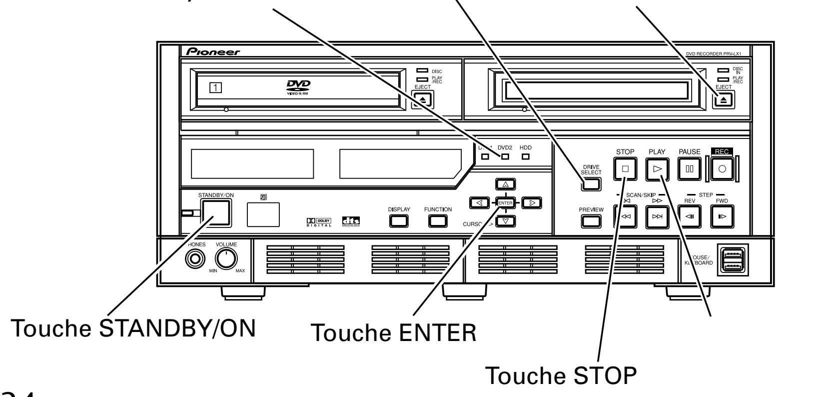

Fiche technique

[Taille de disque]
12 cm, 8 cm

[Données générales]

Dimensions : 148 x 42,3 x 198 mm (L x H x P)
(corps de lecteur seulement)
Poids : 1,8 kg (emballage compris)
Température ambiante pour fonctionnement :
De + 5 à +35 °C (PRV-LX1 installé)
Humidité ambiante pour fonctionnement :
De 5 à 85% (PRV-LX1 installé) (sans condensation)
Température ambiante pour entreposage :
De –40 à +60 °C
Humidité ambiante pour entreposage :
De 5 à 90% (sans condensation)

[Accessoires]

Dissipateur thermique (avec feuille de dissipation thermique) : 1
Panneau de plateau 2 : 1
Cadre de lecteur 2 : 1
Vis (pour installation du dissipateur thermique) : 2
Vis à colliers (noires, pour installation de lecteur) : 4
Carte de garantie pour les États-Unis : 1
Carte de garantie pour le Japon : 1
Mode d’emploi : 1

- Les spécifications et l’aspect sont sujets à des modifications sans préavis.

Français

Publication de Pioneer Corporation.
© 2005 Pioneer Corporation.
Tous droits de reproduction et de traduction réservés.

Wir danken Ihnen für den Kauf dieses Pioneer-Produktes.
Bitte lesen Sie diese Bedienungsanleitung vollständig durch, damit Sie Ihr neues Gerät fehlerfrei bedienen können.

Bei diesem Gerät handelt es sich um ein optionales Laufwerk für den DVD-Recorder PRV-LX1.

Dies bedeutet, dass dieses Gerät nicht unabhängig betrieben oder an ein anderes als das dafür vorgesehene Gerät angeschlossen werden kann.

Vorsichtshinweise zur Installation

- **Die Installation dieses Gerätes erfordert technische Spezialkenntnisse und muss von Pioneer-Kundendienstpersonal ausgeführt werden, um einen einwandfreien Betrieb des Gerätes und die Sicherheit des Benutzers zu gewährleisten. Weitere Informationen hierzu sind von Ihrem Fachhändler erhältlich.**

Vorsichtshinweise zum Betrieb

- **Pioneer übernimmt keinerlei Haftung für Datenverluste oder irgendwelche anderen direkten oder Folgeschäden, die auf den Gebrauch oder eine Funktionsstörung dieses Gerätes zurückzuführen sind. Es wird dringend angeraten, in regelmäßigen Abständen Sicherungskopien von allen wichtigen Daten zu erstellen.**
- **Bitte beachten Sie unbedingt die in Ihrem Land geltenden gesetzlichen Bestimmungen zum Schutz der Urheberrechte.**
  Bevor dieses Gerät zur Aufzeichnung von urheberrechtlich geschütztem Material verwendet wird, muss die Genehmigung des Inhabers der Urheberrechte eingeholt werden. Die Aufzeichnung von urheberrechtlich geschütztem Material ohne ausdrückliche Genehmigung des Inhabers der Urheberrechte ist möglicherweise strafbar. Pioneer übernimmt keine Haftung für Schadenersatzforderungen, die auf einen Gebrauch dieses Gerätes zum unbefugten Kopieren von urheberrechtlich geschütztem Material zurückzuführen sind.
- **Auch wenn diese nicht durch die Symbole "™" bzw. "®" ausgewiesen sind, handelt es sich bei allen in dieser Anleitung erwähnten Firmennamen, Produkt- und Systembezeichnungen um eingetragene Warenzeichen der betreffenden Unternehmen.**

VORSICHT

Dieses Gerät enthält eine Laserdiode mit einer höheren Klasse als 1. Um einen stets sicheren Betrieb zu gewährleisten, weder irgendwelche Abdeckungen entfernen, noch versuchen, sich zum Geräteinneren Zugang zu verschaffen.
Alle Wartungsarbeiten sollten qualifiziertem Kundendienstpersonal überlassen werden.
Das nachstehende Hinweisschild befindet sich am Gerät.

Anbringstelle: auf der Deckeloberseite.

CLASS 1 LASER PRODUCT
LASER KLASSE 1

Inhaltsverzeichnis

Überprüfen des mitgelieferten Zubehörs 27
Vorsichtshinweise zum Gebrauch 27
Buchsen (an der Rückseite der Laufwerkeinheit) 29
Installation 30
Technische Daten 36

Überprüfen des mitgelieferten Zubehörs

- ☐ Kühlkörper (mit Wärmeableitungsbogen) (1)
- ☐ Platte für Disc-Fach 2 (1)
- ☐ Rahmen für Laufwerk 2 (1)
- ☐ Schrauben (für Montage des Kühlkörpers) (2)
- ☐ Flanschschrauben (schwarz, für Laufwerk-Installation) (4)
- ☐ Garantiekarte für die USA (1)
- ☐ Garantiekarte für Japan (1)
- ☐ Bedienungsanleitung (1)

- Bitte setzen Sie sich mit Ihrem Fachhändler in Verbindung, falls irgendein Zubehörartikel fehlt.

Vorsichtshinweise zum Gebrauch

Deutsch

- Bitte lesen Sie vor der Inbetriebnahme dieses Gerätes die Bedienungsanleitung des Hauptgerätes (PRV-LX1) vollständig durch.
- Bitte bewahren Sie diese Bedienungsanleitung für spätere Bezugnahme griffbereit an einem sicheren Ort auf.
- Dieses Gerät darf nicht an einem Ort aufgestellt oder betrieben werden, der hoher Temperatur, Luftfeuchtigkeit oder Staubkonzentration ausgesetzt ist.
- Schützen Sie das Gerät beim Betrieb vor Erschütterungen und mechanischen Schwingungen, und trennen Sie das Gerät auf keinen Fall vom Netz, während es in Betrieb ist.
- Achten Sie vor der Installation dieses Gerätes im DVD-Recorder PRV-LX1 unbedingt darauf, alle Anschlusskabel und das Netzkabel vom DVD-Recorder abzutrennen (außer beim Überprüfen auf einwandfreien Betrieb).
- Sorgen Sie unbedingt dafür, dass keinerlei Fremdgegenstände oder Flüssigkeiten in das Innere des Gerätes eindringen.
- Treffen Sie geeignete Maßnahmen, um Kondensatbildung zu vermeiden. Falls sich Kondensat gebildet hat, trennen Sie den PRV-LX1 vom Netz, bis die Kondensfeuchtigkeit vollständig verdunstet ist.
- Versuchen Sie auf keinen Fall, Bauteile im Geräteinneren zu überprüfen oder zu modifizieren.
- Falls das Gerät beim Betrieb ungewöhnliche Gerüche oder Geräusche abgibt, trennen Sie den PRV-LX1 unverzüglich vom Netz, und bringen Sie das Gerät zur Untersuchung zu einer Pioneer-Kundendienststelle.

Bei der Aufzeichnung auf DVD-R/RW-Discs im sog. "Videomodus" handelt es sich um eine neue Norm, die im Jahre 2000 vom DVD Forum aufgestellt wurde. Die Unterstützung dieser Norm ist jedoch jedem Hersteller freigestellt, so dass je nach Fabrikat vorkommen kann, dass ein DVD-Player oder DVD-ROM-Laufwerk derartige DVD-R/RW-Discs nicht abspielen kann.
Außerdem ist es in Abhängigkeit vom Zustand des Abtasters des Players und der jeweiligen Kombination von Disc und Player möglich, dass selbst ein Player, der die Videoaufzeichnungs-Norm unterstützt, bestimmte Discs nicht abspielen kann.

Vorsichtshinweise zum Gebrauch von Discs

■ Empfohlene Discs

- Verwenden Sie ausschließlich die empfohlenen Disc-Datenträger, damit bei Aufzeichnung und Wiedergabe stets eine stabile Leistung gewährleistet ist.
- Informationen über die empfohlenen Disc-Datenträger finden Sie in der Bedienungsanleitung des Hauptgerätes PRV-LX1.

■ Handhabung von Discs

Discs, die mit Fingerabdrücken oder Staub verschmutzt sind oder Kratzer aufweisen können u.U. nicht mehr zur Aufzeichnung und Wiedergabe verwendet werden. Bitte beachten Sie bei der Handhabung von Discs die folgenden Hinweise:

- Vermeiden Sie unbedingt eine Berührung der Aufzeichnungsfläche (der farbig schillernden Seite der Disc). Halten Sie die Disc stets am Rand oder mit einem Finger im Mittelloch und dem anderen am Rand.

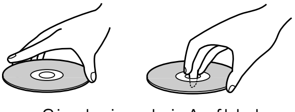

- Bringen Sie keinerlei Aufkleber oder Etiketten an Discs an.
- Verwenden Sie keine gesprungenen oder verwellten Discs, da diese bei hohen Drehzahlen zerspringen und gefährliche Verletzungen oder eine Beschädigung des Gerätes verursachen können.

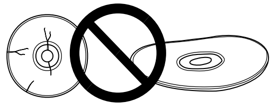

- Verwenden Sie keine nicht normgerechten Discs, da dies zu einer Beschädigung oder Funktionsstörung des Players und anderer Geräte führen kann.
- Verwenden Sie keine anderen als kreisförmige Discs (z.B. herzförmige oder achteckige), da dies Funktionsstörungen verursachen.

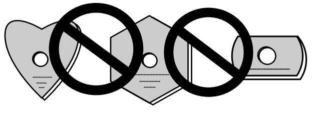

- Reiben Sie Fingerabdrücke von der Oberfläche einer Disc ab, indem Sie ein weiches, trockenes Tuch sacht in einer geraden Bewegung vom Mittelloch zum Außenrand hin führen. Wischen Sie Discs nicht mit einer kreisförmigen Bewegung ab.

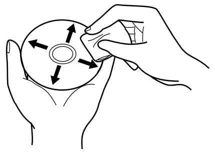

- Verwenden Sie keine Antistatik-Sprays oder andere für Schallplatten bestimmte Reinigungsmittel. Benzol, Farbverdünner und andere leichtflüchtige Lösungsmittel dürfen ebenfalls auf keinen Fall zur Reinigung von Discs verwendet werden, da derartige Chemikalien die Oberfläche anlösen oder auf andere Weise beschädigen können.

Bewahren Sie Discs stets in ihren Schutzbehältern auf; untersuchen Sie die Aufzeichnungsfläche vor dem Gebrauch auf Fingerabdrücke und andere Verschmutzung.

Störungen im Zusammenhang mit Discs

■ Fehler treten bei der Datenaufzeichnung auf, oder Aufzeichnung ist nicht möglich.

- Wurde eine empfohlene Disc zur Aufzeichnung verwendet?
- Reichte die verbleibende Aufnahmekapazität der Disc für die Aufzeichnung aus?
- Wurde die Disc nach früheren Aufzeichnungssitzungen finalisiert?
- War die Disc einwandfrei mit der Etikettseite nach oben und der Aufzeichnungsfläche nach unten weisend in das Gerät eingelegt?
- Ist die Disc verschmutzt oder zerkratzt?

■ Störungen bei Wiedergabe

- Wurde eine empfohlene Disc zur Wiedergabe verwendet?
- Ist die Disc einwandfrei bespielt (nicht leer)?
- Ist die Disc verschmutzt oder zerkratzt?
- Möglicherweise hat sich Kondensat auf der Optik des Players oder der Oberfläche der Disc gebildet; warten Sie ca. 1-2 Stunden, bevor Sie den Betrieb fortsetzen, damit die Kondensfeuchtigkeit vollständig verdunsten kann.

Buchsen (an der Rückseite der Laufwerkeinheit)

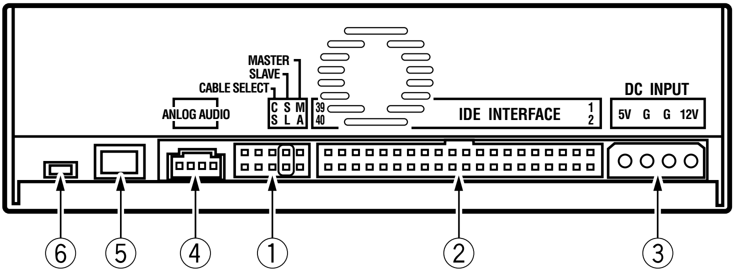

① Überbrückungsstecker für Gerätekonfiguration

Durch Einsetzen eines Überbrückungssteckers auf ein Paar Stifte werden diese eingeschaltet. Vergewissern Sie sich, dass Stiftpaar 2 eingeschaltet (Überbrückungsstecker eingesetzt) ist.

② Host-IDE-Schnittstelle

Schließen Sie das IDE-Schnittstellenkabel des PRV-LX1 an diese Buchse an (siehe Schritt 9 der Installationsanleitung).

③ DC INPUT-Buchsen

Schließen Sie das Spannungsversorgungskabel des PRV-LX1 an diese Buchsen an (siehe Schritt 9 der Installationsanleitung).

Die Buchsen ④, ⑤ und ⑥ werden nicht mit dem PRV-LX1 verwendet.

Installation

Vorsichtshinweis zur statischen Aufladung

- **Vermeiden Sie bei der Handhabung dieses Gerätes sorgfältig jede Berührung von Buchsen oder Klemmen, um eine Beschädigung aufgrund von elektrostatischer Ableitung zu verhindern.**

HINWEIS:

- Die Installation dieses Gerätes erfordert technische Spezialkenntnisse; aus diesem Grund sowie zur Gewährleistung eines sicheren Betriebs muss die Installation von Pioneer-Kundendienstpersonal ausgeführt werden. Weitere Informationen hierzu sind von Ihrem Fachhändler erhältlich.
- Lockere Befestigungsschrauben können eine unregelmäßige Disc-Drehung verursachen, so dass Klangverzerrungen auftreten oder das Gerät sogar herunterfällt, was zu Verletzungen und einer Beschädigung des Gerätes und anderer Gegenstände führen kann. Vergewissern Sie sich daher, dass alle Befestigungsschrauben fest angezogen sind.
- Verwenden Sie ausschließlich die vorgeschriebenen Befestigungsschrauben. Der Gebrauch von anderen als den vorgeschriebenen Befestigungsteilen mit Gewinde kann eine Beschädigung des Gerätes und des DVD-Recorders PRV-LX1 verursachen.
- Achten Sie zur Vermeidung von Brand, elektrischem Schlag und einer Beschädigung der elektronischen Schaltkreise des Gerätes unbedingt darauf, alle Anschlusskabel und das Netzkabel vom Hauptgerät PRV-LX1 abzutrennen, bevor Sie mit der Installation beginnen.

1. Entfernen Sie die obere Platte des PRV-LX1.
- Entfernen Sie die 7 Schrauben der oberen Platte, und nehmen Sie die obere Platte dann ab.

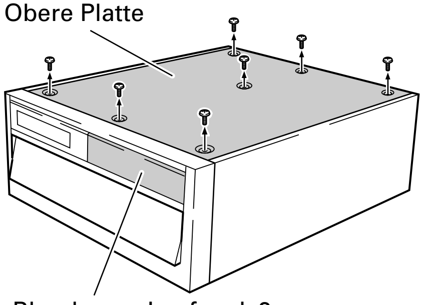

2. Entfernen Sie die Blende von Laufwerk 2.
- Halten Sie die Blende fest, während Sie die beiden Befestigungsschrauben entfernen, damit die Blende nicht herunterfällt (diese beiden Schrauben werden in Schritt 3 erneut zur Befestigung des Rahmens von Laufwerk 2 verwendet).

* Achten Sie beim Entfernen der beiden Schrauben sorgfältig darauf, diese nicht in das Geräteinnere fallen zu lassen.

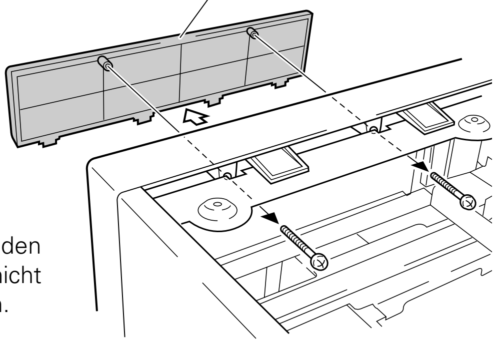

3. **Montieren Sie den mitgelieferten Rahmen von Laufwerk 2.**
   - Führen Sie die Nasen des mitgelieferten **Rahmens von Laufwerk 2** in die 4 rechteckigen Löcher unterhalb des Schachtes von Laufwerk 2 an der Vorderseite des PRV-LX1 ein, und schieben Sie den Rahmen in den Schacht ein. Halten Sie dann den **Rahmen von Laufwerk 2** sorgfältig fest, damit er nicht herunterfällt, und verwenden Sie die beiden in Schritt 2 entfernten Schrauben, um den **Rahmen von Laufwerk 2** in Arbeitsstellung zu sichern.

4. **Entfernen Sie die Montagehalterung von Laufwerk 2.**
   - Entfernen Sie die 4 Befestigungsschrauben, und nehmen Sie die **Montagehalterung von Laufwerk 2** ab (diese Schrauben werden in Schritt 8 erneut zur Befestigung der Montagehalterung verwendet).

HINWEIS:
Vermeiden Sie eine Berührung der scharfen Kanten (*) (nicht an den Kanten halten).

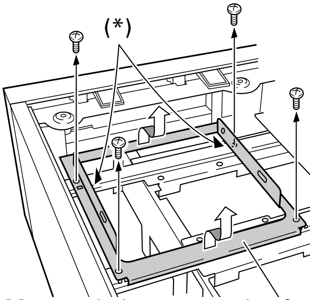

Montagehalterung von Laufwerk 2

5. **Entfernen Sie das Schutzpapier vom Wärmeableitungsbogen.**
   - Entfernen Sie das **Schutzpapier** vom **Wärmeableitungsbogen** des mitgelieferten Kühlkörpers.

HINWEIS:
Falls der **Wärmeableitungsbogen** am Kühlkörper angebracht wird, ohne das **Schutzpapier** von diesem zu entfernen, kann die erforderliche Wärmeableitungswirkung nicht erhalten werden, so dass die Gefahr von Beschädigung und Funktionsstörungen besteht.

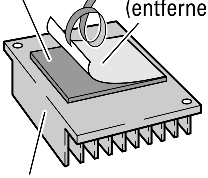

HINWEIS ①. Halten Sie die Querrippen nicht fest, und üben Sie keinen Druck darauf aus.
HINWEIS ②. Vermeiden Sie eine Berührung des Linsenbereichs.

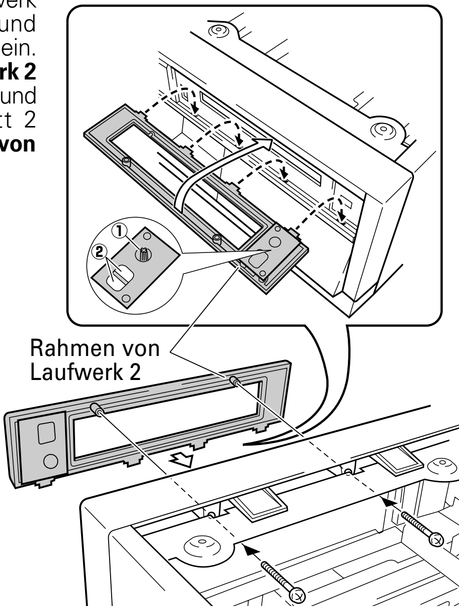

6. **Montieren Sie den Kühlkörper.**
   - Richten Sie den mitgelieferten **Kühlkörper** mit nach vorn weisenden Kühlrippen auf die Führung aus, und verwenden Sie dann die 2 mitgelieferten Schrauben (ohne Hülsen), um den Kühlkörper in Arbeitsstellung zu sichern.

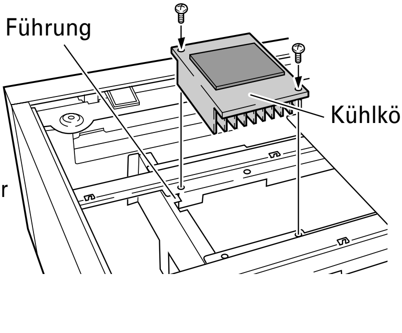

7. **Befestigen Sie die Montagehalterung von Laufwerk 2 an der DVD-R/RW-Einheit.**
   - Befestigen Sie die **Montagehalterung von Laufwerk 2** so an der DVD-R/RW-Einheit, dass die Markierung △ auf der Montagehalterung nach vorn weist.
   - Verwenden Sie die vier mitgelieferten Flanschschrauben (schwarz), um die Montagehalterung in Arbeitsstellung zu sichern, wobei die Schrauben in der Reihenfolge ①→ ②→ ③→ ④ anzuziehen sind.

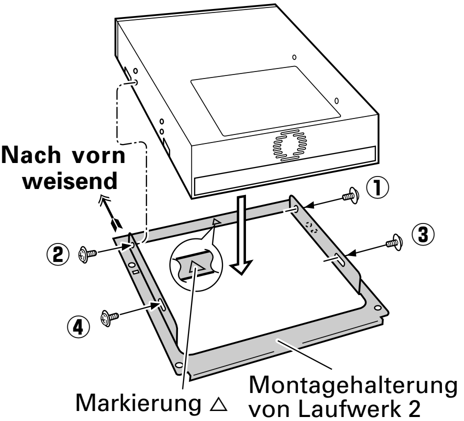

8. **Nachdem die Montagehalterung an der DVD-R/RW-Einheit befestigt worden ist, installieren Sie die DVD-R/RW-Einheit gemeinsam ihrer Montagehalterung in den DVD-Recorder PRV-LX1.**
   - Richten Sie die beiden rechteckigen Löcher in der **Montagehalterung von Laufwerk 2** auf die Nasen am PRV-LX1 aus, und verwenden Sie dann die in Schritt 4 entfernten 4 Schrauben, um das Laufwerk in Arbeitsstellung zu sichern (befestigen Sie die Schrauben in der Reihenfolge ①→ ②→ ③→ ④).

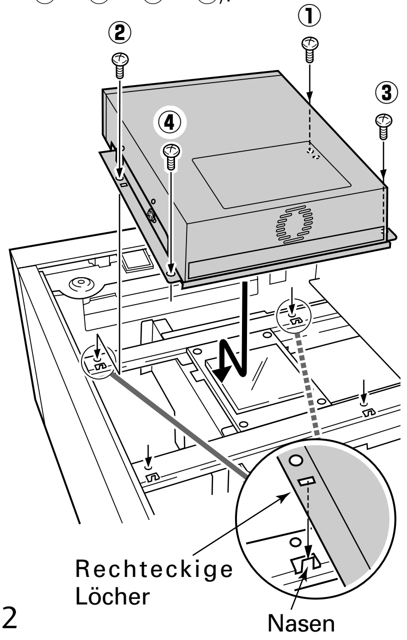

9. **Schließen Sie das IDE-Kabel und das Spannungsversorgungskabel an.**
   - Entfernen Sie das IDE-Kabel und das Spannungsversorgungskabel aus der Kabelschelle.

HINWEIS:
Achten Sie beim Anschließen und Verlegen der Kabel darauf, sich nicht an den scharfen Kanten im Umfeld zu verletzen.

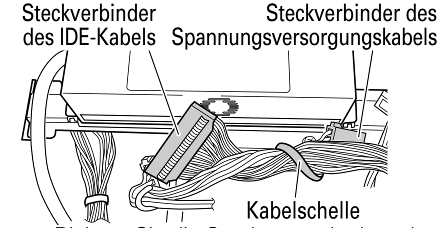

   - Richten Sie die Steckverbinder korrekt auf die Form der Buchsen aus, und schieben Sie sie dann bis zum Anschlag in die Buchsen.

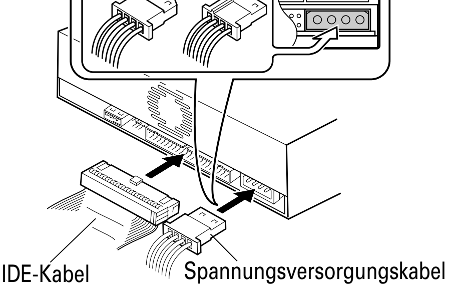

10. Bringen Sie die obere Platte des PRV-LX1 wieder an.
HINWEIS: Bevor Sie die obere Platte anbringen, vergewissern Sie sich erneut, dass die IDE-Kabel (siehe Schritt 9) fest an die entsprechenden Buchsen am DVD1-Laufwerk, am DVD2-Laufwerk (dieses Gerät) und an der Platine angeschlossen sind.

- Verwenden Sie die in Schritt 1 entfernten 7 Schrauben, um die obere Platte wieder anzubringen.

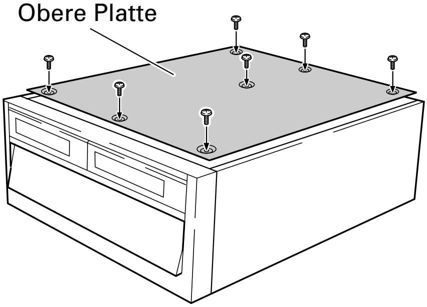

11. Nachdem Sie das Gerät auf einwandfreie Funktion und Einstellung überprüft haben, bringen Sie die Platte von Disc-Fach 2 am Disc-Fach von Laufwerk 2 an.

① Schließen Sie das Fernsehgerät an die Video-Ausgangsbuchse des PRV-LX1 (dieses Gerät) an; Einzelheiten hierzu finden Sie in der Bedienungsanleitung des PRV-LX1.

② Schließen Sie den Netzstecker dieses Gerätes an eine Netzsteckdose an, und schalten Sie den Netzschalter an der Rückwand an. Drücken Sie dann die **STANDBY/ON**-Taste an der Frontplatte, um die Stromzufuhr einzuschalten.

③ Warten Sie, bis das Gerät die neu hinzugefügte DVD-R/RW-Schreibeinheit erkannt hat.

Bei der Auslieferung dieses Gerätes wurde es auf die für Nordamerika vorgesehenen Standardeinstellungen gebracht.

- **Wenn dieses Gerät in einem PRV-LX1 installiert, der nicht in Nordamerika betrieben wird, müssen die in ④ bis ⑧ beschriebenen Einstellungen vorgenommen werden.**
- **Bei Installation dieses Gerätes in einem für den Betrieb in Nordamerika vorgesehenen PRV-LX1 lassen Sie Schritt ④ bis ⑧ aus, und fahren Sie unmittelbar mit Schritt ⑨ fort.**

④ Das DVD2-Disc-Fach öffnet sich, und die folgenden Meldungen erscheinen auf dem Bildschirm des Fernsehgerätes und im Display:

[Meldung auf Fernsehschirm]

＊＊＊＊＊＊＊＊＊＊＊＊＊＊＊＊＊＊＊＊

PRV-LX1 change XXXXX for Drive2

＊＊＊＊＊＊＊＊＊＊＊＊＊＊＊＊＊＊＊＊

Please insert a DVD Disc and Press [ENTER]

>>

[Meldung im Display]

CHANGE–RGN

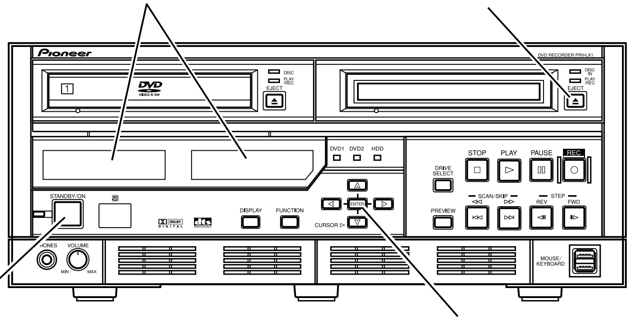

Deutsch

⑤ Befestigen Sie die Blende von Laufwerk 2 anhand der Beschreibung im Abschnitt "★ **Befestigen Sie die Platte von Disc-Fach 2 am Disc-Fach von Laufwerk 2**".

⑥ Legen Sie eine mit dem Regionalcode für Region 2 gekennzeichnete kommerzielle Software-Disc in das Disc-Fach ein, und drücken Sie die **ENTER**-Taste so oft, bis sich das Disc-Fach schließt.

⑦ Nachdem die folgende Meldung auf dem Bildschirm des Fernsehgerätes erschienen ist, wird der PRV-LX1 automatisch heruntergefahren und schaltet in den Bereitschaftszustands um.

[Meldung auf Fernsehschirm]
Mount...
>>
Everything may be OK.
Shutdown Now!!

★ **Befestigen Sie die Platte von Disc-Fach 2 am Disc-Fach von Laufwerk 2.**
Richten Sie die Rippen an der mitgelieferten **Platte von Disc-Fach 2** auf den Schlitz in der Vorderkante des Disc-Fachs aus, und drücken Sie sie hinein, bis die Haken fest eingreifen.

HINWEIS:
Achten Sie beim Einbau der **Platte von Disc-Fach 2** darauf, das Disc-Fach nicht in Richtung des Schließens zu drücken, da der automatische Disc-Lademechanismus das Disc-Fach anderenfalls nach innen zieht. Falls Sie versehentlich gegen das Disc-Fach gedrückt haben und dieses daraufhin eingezogen wird, warten Sie sein vollständiges Schließen ab, ohne das Disc-Fach zu berühren, und drücken Sie dann die **EJECT-Taste von Laufwerk 2** erneut, um das Disc-Fach wieder auszufahren.
Während dieses Vorgangs darf AUF KEINEN FALL die Stromzufuhr ausgeschaltet oder versucht werden, das Disc-Fach von Hand herauszuziehen, da dies eine Beschädigung des Hauptgerätes (PRV-LX1) und dieses Gerätes (PRA-DW11) sowie ein Löschen interner Daten verursachen kann.

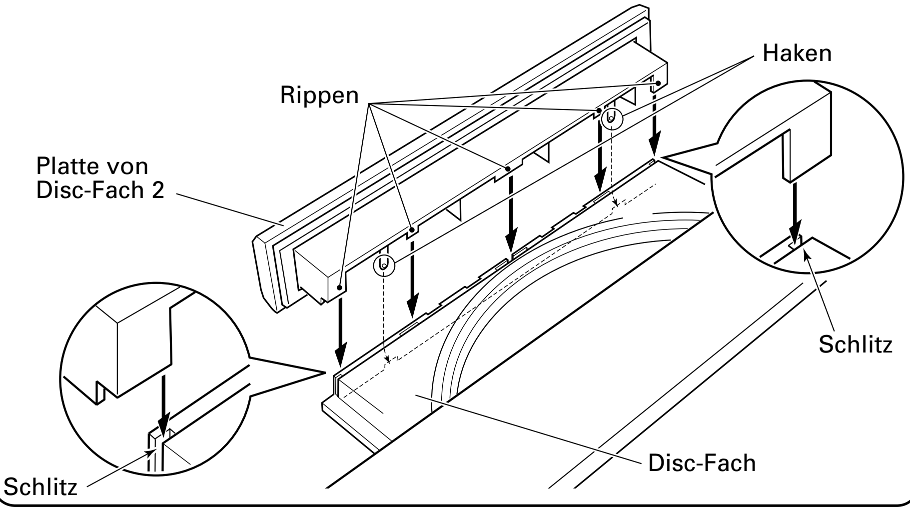

⑧ Drücken Sie die **STANDBY/ON**-Taste, um die Stromzufuhr des PRV-LX1 erneut einzuschalten.

HINWEIS: Falls nach erneutem Einschalten des Gerätes wieder das Einstellmenü auf dem Bildschirm des Fernsehgerätes erscheint (siehe Schritt (4) "Meldung auf Fernsehschirm "), besteht die Möglichkeit, dass die in Schritt (6) eingelegte kommerzielle Software-Disc nicht mit dem Regionalcode für Region 2 gekennzeichnet ist. In einem solchen Fall wechseln Sie die Disc gegen eine Disc aus, die den Regionalcode 2 trägt, und führen Sie dann die Einstellung erneut ab Schritt (4) aus.

⑨ Drücken Sie die **DRIVE SELECT**-Taste so oft, bis die **DVD2**-Anzeige aufleuchtet.

⑩ **Wenn Einstellungsschritte ④ – ⑧ ausgeführt wurden:**
Drücken Sie die **PLAY**-Taste, und vergewissern Sie sich, dass die Wiedergabe mit Laufwerk 2 (DVD2) möglich ist.
Wenn Einstellungsschritte ④ – ⑧ NICHT ausgeführt wurden:
Drücken Sie die **EJECT**-Taste von Laufwerk 2, um das Disc-Fach zu öffnen, und befestigen Sie die Blende von Laufwerk 2 anhand der Beschreibung im Abschnitt "★ **Befestigen Sie die Platte von Disc-Fach 2 am Disc-Fach von Laufwerk 2**" auf der vorigen Seite. Legen Sie dann einen kommerziellen Software-Titel in das Disc-Fach ein, und drücken Sie die **PLAY**-Taste, um sich zu vergewissern, dass die Wiedergabe mit Laufwerk 2 (DVD2) möglich.

⑪ Drücken Sie die **STOP**-Taste, um die Wiedergabe zu beenden, und drücken Sie dann die **EJECT**-Taste von Laufwerk 2, um das Disc-Fach zu öffnen.

⑫ Entfernen Sie die Disc, und drücken Sie dann die **EJECT**-Taste von Laufwerk 2, um das Disc-Fach wieder zu schließen.

12. Abschluss der Installation

① Drücken Sie die **STANDBY/ON**-Taste an der Frontplatte des Hauptgerätes, und warten Sie, bis das Gerät in den Bereitschaftsmodus umschaltet.

② Sobald sich das Hauptgerät im Bereitschaftszustand befindet, schalten Sie den Hauptschalter des Gerätes (an der Rückwand) aus, und trennen Sie dann das Netzkabel von der Netzsteckdose.
HINWEIS:
Lassen Sie das Gerät nicht im eingeschalteten Zustand, wenn die **Platte von Disc-Fach 2** nicht installiert ist (siehe Schritt 11 der Installationsanweisungen). Wenn die **Platte von Disc-Fach 2** nicht installiert ist, kann Staub leichter in das Geräteinnere eindringen, was zu Funktionsstörungen bei Aufzeichnung und Wiedergabe führen kann.

Deutsch

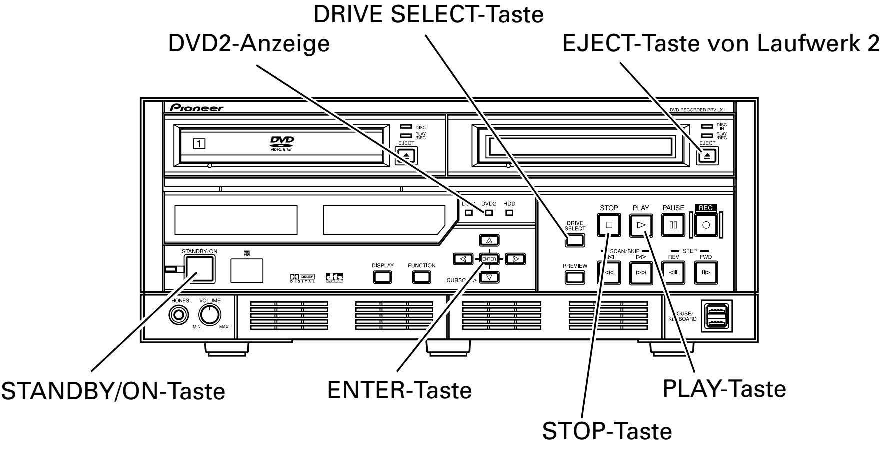

Technische Daten

[Disc-Durchmesser]
12 cm, 8 cm

[Sonstiges]

Abmessungen:	148 (B) x 42,3 (H) x 198 (T) mm (nur Laufwerkgehäuse)
Masse:	1,8 kg (einschließlich Verpackung)
Umgebungstemperatur beim Betrieb:	5 °C bis 35 °C (PRV-LX1 installiert)
Umgebungsluftfeuchtigkeit beim Betrieb:	5 % bis 85 % (PRV-LX1 installiert) (ohne Kondensatbildung)
Umgebungstemperatur bei Lagerung:	–40 °C bis 60 °C
Umgebungsluftfeuchtigkeit bei Lagerung:	5 % bis 90 % (ohne Kondensatbildung)

[Mitgeliefertes Zubehör]
Kühlkörper (mit Wärmeableitungsbogen): 1
Platte für Disc-Fach 2: 1
Rahmen für Laufwerk 2: 1
Schrauben (für Montage des Kühlkörpers): 2
Flanschschrauben (schwarz, für Laufwerk-Installation): 4
Garantiekarte für die USA: 1
Garantiekarte für Japan: 1
Bedienungsanleitung: 1

- Änderungen der technischen Daten und äußeren Aufmachung bleiben jederzeit vorbehalten.

Veröffentlicht von Pioneer Corporation.
Urheberrechtlich geschützt © 2005 Pioneer Corporation. Alle Rechte vorbehalten.

このたびは、パイオニアの製品をお買い求めいただきましてまことにありがとうございます。本機の性能を十分に発揮させて効果的にご利用いただくために、この取扱説明書をよくお読みになり、正しくお使いください。特に「安全上のご注意」は必ずお読みください。なお、「取扱説明書」は「保証書」と一緒に、必ず保管してください。

本機はDVDレコーダー「PRV-LX1」専用オプションドライブです。

本機単体での使用や、PRV-LX1以外の機器に取り付けての使用はできません。

取り付け上の注意

- ■ 本機の取り付けは高度な専門知識が必要です。また安全のため、取り付けは弊社サービスが行います。詳しくは本機の取扱店にお尋ねください。

使用上の注意

- ■ 本製品の使用により、または故障により生じたデータの損失ならびに、その他直接、間接の損害につきましては、当社は一切責任を負いかねますので、あらかじめご了承ください。重要なデータに関しては、万一に備えてバックアップ（複製）を行ってください。
- ■ ご使用にあたっては、各国の著作権法に抵触しないようご注意ください。
  本機を使用して著作物の記録を行う場合には、各著作権者・著作隣接権者の許諾を得る必要があります。
  各権利者の許諾なくして著作物の記録を行った場合には、処罰の対象となる場合があります。（この場合の権利者とのトラブルについては、弊社は一切の責任を負いかねます。）
- ■ 本書に記載されている会社名、製品名およびシステム名は各社の登録商標 ™、®マークは明記しておりません。

付属品の確認

- □ヒートシンク(放熱シート付き)（1個）
- □トレイパネル2（1枚）
- □ドライブ2パネル（1枚）
- □ネジ(ヒートシンク取付用)(2本)
- □つば付ネジ(黒色)(ドライブ取付用)(4 本)
- □保証書（日本国内用）（1枚）
- □保証書（米国内用）（1枚）
- □取扱説明書（本書）（1冊）

- 同梱されていない付属品がありましたら、本機の取扱店へご連絡ください。

目　次

安全上のご注意........................38
使用上のご注意........................39
仕　様.....................................40
コネクター部
（ドライブユニット後面部）.........41
取り付けかた...........................41

日本語

安全上のご注意

絵表示について

この取扱説明書および製品への表示は、製品を安全に正しくお使いいただき、あなたや他の人々への危害や財産への損害を未然に防止するために、いろいろな絵表示をしています。その表示と意味は次のようになっています。
内容をよく理解してから本文をお読みください。

⚠警告
この表示を無視して、誤った取り扱いをすると、人が死亡または重傷を負う可能性が想定される内容を示しています。

⚠注意
この表示を無視して、誤った取り扱いをすると、人が損害を負う可能性が想定される内容および物的損害のみの発生が想定される内容を示しています。

絵表示の例

△ 記号は注意(警告を含む)しなければならない内容であることを示しています。
図の中に具体的な注意内容(左図の場合は感電注意)が描かれています。

⃠ 記号は禁止(やってはいけないこと)を示しています。
図の中や近くに具体的な禁止内容(左図の場合は分解禁止)が描かれています。

● 記号は行動を強制したり指示する内容を示しています。
図の中に具体的な指示内容(左図の場合は電源プラグをコンセントから抜く)が描かれています。

⚠警告

厳守
- 本機を使用するときは、警告、注意表示を厳守してください。

分解禁止
- 本機を分解したり、改造したりしないでください。金属類や燃えやすいものなどが入ると火災・感電の原因となります。内部の点検・整備・修理は販売店にご依頼ください。

⚠警告

プラグを抜く
- 万一煙が出ている、変なにおいや音がするなどの異常状態のまま使用すると火災・感電の原因となります。すぐに機器本体の電源スイッチを切り、必ず電源プラグをコンセントから抜いてください。煙が出なくなるのを確認して販売店に修理をご依頼ください。お客様による修理は危険ですから絶対おやめください。

プラグを抜く
- 万一内部に水や異物等が入った場合は、まず機器本体の電源スイッチを切り、電源プラグをコンセントから抜いて販売店にご連絡ください。そのまま使用すると火災・感電の原因となります。

プラグを抜く
- 万一本機を落としたり、カバーを破損した場合は、機器本体の電源スイッチを切り、電源プラグをコンセントから抜いて販売店にご連絡ください。そのまま使用すると火災・感電の原因となります。

水ぬれ禁止
- この機器に水が入ったり、ぬらさないようにご注意ください。火災・感電の原因となります。

⚠注意

プラグを抜く
- 本機の取り付けは本体(PRV-LX1)のコンセントを抜いてから行ってください。

確実固定
- 取付ねじにゆるみ等があるとディスクの回転による振動でビリつき音が発生することがあるので確実に取り付けてください。

注意
- 本機を使用中にデータなどが消失した場合でも、データなどの保証はいたしかねます。故障に備えてバックアップをしてください。

使用上のご注意

- 本機を操作する前に、必ず本体（PRV-LX1）の取扱説明書をお読みください。
- 本書は、必ず保管してください。使用中にわからないことや不具合が生じたとき、きっとお役にたちます。
- ホコリの多い場所や、高温・多湿の場所では使用しないでください。
- 動作中に衝撃や振動を加えたり、電源スイッチを切らないでください。
- 本機をDVDレコーダー「PRV-LX1」に組み込む際は、必ずDVDレコーダーに接続されている全てのケーブルおよび電源コードを抜いた状態で行ってください（動作確認時を除く）。
- 異物や水が入らないよう注意してください。
- 結露に注意してください。結露させてしまった場合は、必ず本体（PRV-LX1）の電源を切った状態で放置し、完全に乾くのを待ってから電源を入れてください。
- 内部点検や改造はお止めください。
- ご使用中に本機から異常な音やにおいがしたときは、必ず本体（PRV-LX1）の電源を切ってから、点検を受けてください。

DVD-R/RWへのビデオモード（ビデオフォーマット）による録画は2000年にDVDフォーラムで承認された新しい規格です。この規格への対応はDVD再生機メーカー各社の任意であり、DVDプレーヤーまたはDVD-ROMドライブによってはDVD-R/RWを再生しないモデルがあります。
また、ピックアップの状態やご使用のディスクとプレーヤーの相性の問題により、上記規格に対応しているモデルでも再生できない場合があります。

ディスクについてのご注意

■ 推奨ディスクについて

- 安定した記録・再生のために推奨ディスクをご使用ください。
- 推奨ディスクについては本体（PRV-LX1）の取扱説明書にてご確認ください。

■ ディスクの取り扱い

ディスクに傷や指紋、ほこりが付くとデータの記録や再生ができなくなります。以下に示すことをよく読んで取り扱ってください。

- ディスクを持つときは信号面（光沢面）に触らないようにしてください。両端をはさむようにして持つか、中央の孔と端をはさんでください。

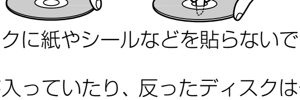

- ディスクに紙やシールなどを貼らないでください。
- ひびが入っていたり、反ったディスクは使用しないでください。（ディスクは高速回転するために危険です）

- 規格外のディスクを使用しないでください。使用した場合、本機および他の機器に悪影響をおよぼす場合があります。
- 特殊な形のディスク（ハート形や六角形等）を使用しないでください。故障の原因となることがあります。

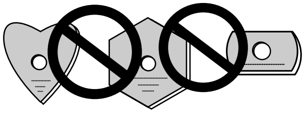

- ディスクが汚れていたらディスクの内側から外側に向かって軟らかい布で拭いてください。円周に沿って拭かないでください。

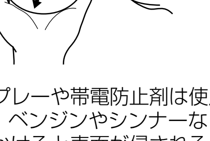

- レコードスプレーや帯電防止剤は使用できません。また、ベンジンやシンナーなどの揮発性の薬品をかけると表面が侵されることがあるので使用しないでください。

ディスクを保管する際は、必ずディスクケースに入れ、使用する前に記録面に汚れやほこりが付いていないことを確認してください。

日本語

使用上のご注意

記録用ディスクについて

■ データを記録できない／記録中にエラーになる

- 推奨ディスクを使用していますか?
- 記録できるエリアは十分確保されていますか？
- ディスクファイナライズ（これ以上記録できないようにすること）したディスクを使用していませんか？
- ディスクはレーベル面を上に、記録面を下にして正しくセットしましたか？
- ディスクが汚れたり、傷ついたりしていませんか？

■ 記録したディスクが読めない

- 推奨ディスクを使用していますか?
- 未記録のディスクを使用していませんか？
- ディスクが汚れたり、傷ついたりしていませんか？
- 光学部品およびディスクが結露していることも考えられるので、1～2時間程度放置してから使用してみてください。

仕　様

[ディスクサイズ]

12 cm、8 cm

[その他]

外形寸法 （ドライブ本体のみ）	148 (幅) x 42.3 (高さ) x 198 (奥行) mm
質量	1.8 kg （梱包材を含む）
動作温度	+5℃ ～ +35℃（PRV-LX1取付時）
動作湿度	5% ～ 85% （PRV-LX1取付時）(結露のないこと)
保存温度	−40℃ ～ +60℃
保存湿度	5% ～ 90% (結露のないこと)

[付属品]

ヒートシンク（放熱シート付）	×1
トレイパネル2	×1
ドライブ2パネル	×1
ネジ（ヒートシンク取付用）	×2
つば付ネジ（黒色）（ドライブ取付用）	×4
保証書（日本国内用）	×1
保証書（米国内用）	×1
取扱説明書（本書）	×1

- 仕様および外観は改良のため予告なく変更する場合があります。

コネクター部（ドライブユニット後面部）

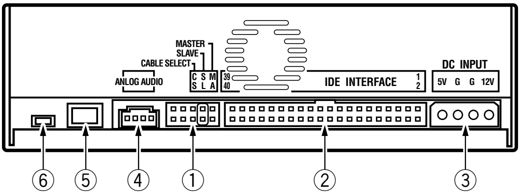

① **デバイスコンフィギュレーションジャンパー**

短絡ソケットを取り付けるとONに設定されます。ピン2がON（ソケットが取り付けられている）になっていることを確認してください。

② **ホストIDEインターフェース**

PRV-LX1のIDEインターフェイスケーブル（「取り付けかた」手順9参照）を接続します。

③ **DC INPUT端子**

PRV-LX1の電源ケーブル(「取り付けかた」手順9参照)を接続します。

④、⑤、⑥はPRV-LX1では使用しません。

取り付けかた

静電気に関する注意

■ 本機を取り扱う際は、各コネクター端子部分には絶対に触れないでください。

＜注意＞

- 本機の取り付けは高度の専門知識が必要なこと、および安全のため、取り付けは弊社サービスが行います。詳しくは本機の取扱店にご相談ください。
- 取り付けネジに緩み等があると、ディスクの回転による振動でビリつき音が発生したり部材が脱落して、思わぬケガや機材を破損させてしまう場合がありますので、確実に取り付けてください。
- 取り付けネジは、指定されたものを必ず使用してください。指定されたネジ以外のものを使用すると、本機や DVD レコーダー PRV-LX1 が損傷を受ける場合があります。
- 取り付けを始める前に本体（PRV-LX1）に接続されている全てのケーブルおよび電源コードを必ず抜いてください。火災・感電の原因、もしくは製品が損傷を受ける場合があります。

1. PRV-LX1 の天板をはずす。

- PRV-LX1上面のネジ7本をはずし、天板をはずします。

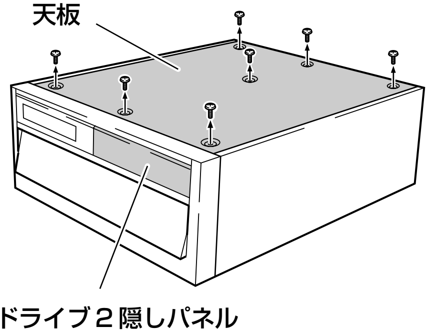

2. ドライブ２隠しパネルをはずす。

- ドライブ2隠しパネルが落下しないように前面を押さえながら止めネジ2本をはずします（はずしたネジは手順３でドライブ2パネルを取り付けるときに使用します）。

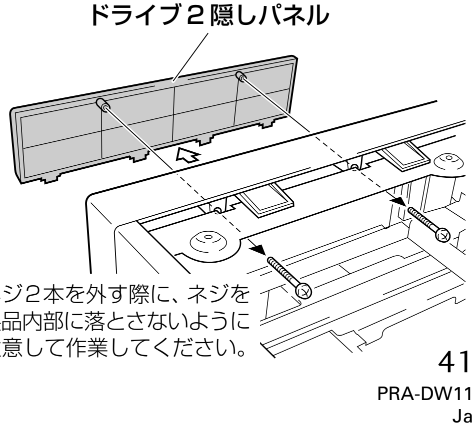

※ ネジ２本を外す際に、ネジを製品内部に落とさないように注意して作業してください。

取り付けかた

3. ドライブ２パネルを取り付ける。
- PRV-LX1 の前面パネルのドライブ２開口部の下側の角穴（4個）に付属の**ドライブ２パネル**のツメを差し込んでから、開口部に押し込み、**ドライブ２パネル**が落下しないように前面を押さえながらネジ２本（手順２ではずしたもの）で**ドライブ２パネル**を固定します。

4. ドライブ２固定金具をはずす。
- 止めネジ4本をはずし、**ドライブ2固定金具**をはずします（はずしたネジは手順８で再び**ドライブ２固定金具**を取り付けるときに使用します）。

注）シャープエッジ（※）に注意してください（エッジ部を持たないでください）。

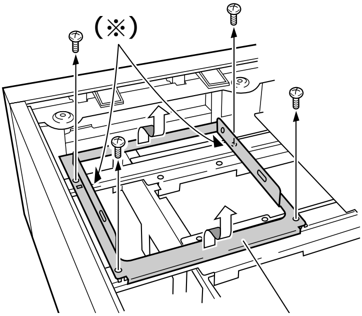

ドライブ２固定金具

5. 放熱シートの保護シートをはがす。
- 付属の**ヒートシンク**の**放熱シート**から**保護シート**をはがします。

注）保護シートをはがさないで取り付けると、必要な放熱効果が得られず、故障の原因となります。

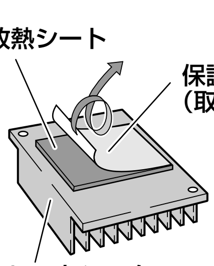

注① 十字形状のリブを持ったり押したりしないでください。

注② レンズ面に触れないでください。

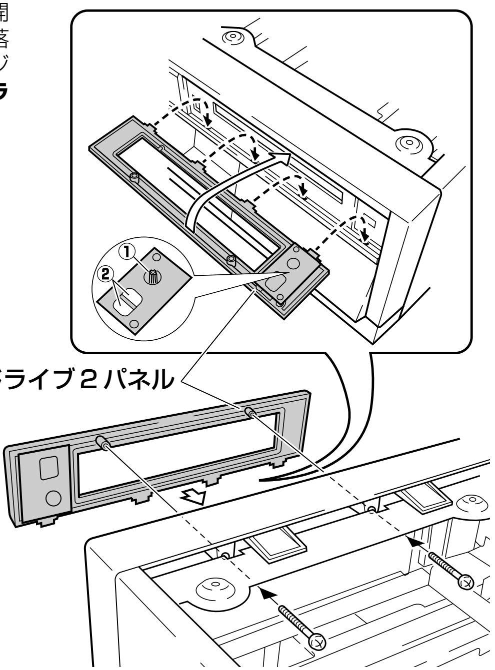

6. ヒートシンクを取り付ける。
- 付属の**ヒートシンク**を、フィンを前後方向にしてガイドに沿わせて置き、付属のネジ２本（つば無し）で固定します。

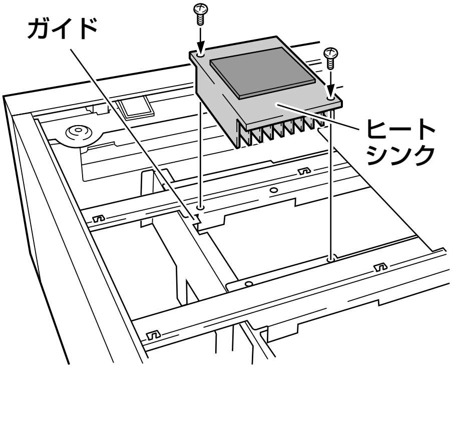

7. DVD-R/RW ライターユニット（本機）にドライブ２固定金具を取り付ける。
   - **DVD-R/RW ライターユニット**に、**ドライブ２固定金具**の△マークが前側になる向きに取り付けます。
   - 付属のつば付ネジ（黒色）4本で①→②→③→④の順番で取り付けます。

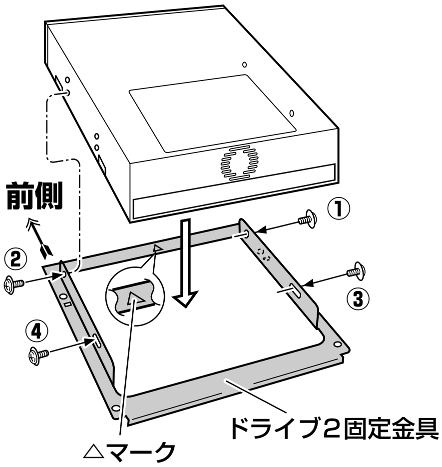

8. 手順７でドライブ２固定金具を取り付けたDVD-R/RW ライターユニット（本機）をDVDレコーダー PRV-LX1 に取り付ける。
   - **ドライブ２固定金具**の四角穴（左右２ヵ所）をPRV-LX1 のツメ部に差し込んで置き、ネジ４本（手順４ではずしたもの）で①→②→③→④の順番で取り付けます。

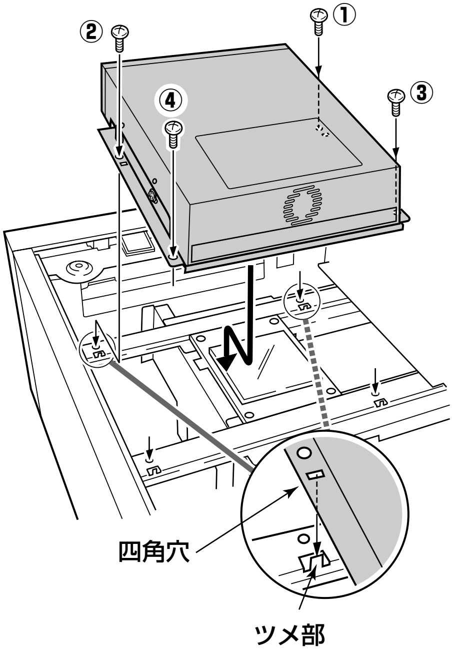

9. IDE ケーブルと電源ケーブルを接続する。
   - ケーブルバインダーからIDEケーブルと電源ケーブルをはずします。

注）各ケーブルの接続時およびスタイリング時に、周囲のシャープエッジに注意してください。

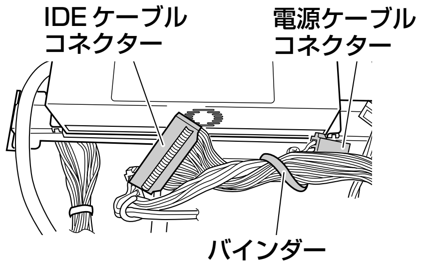

   - コネクターの向きを合わせて確実に接続します。

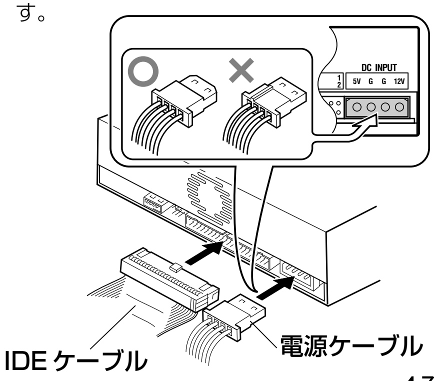

日本語

取り付けかた

10.PRV-LX1 のボンネット（天板）を取り付ける。

注）ボンネット(天板)を取り付ける前に、再度DVD1 ドライブ、DVD ドライブ2(本機)および本体の基板部に、IDE ケーブル（手順９参照）がきちんと各コネクターに接続されていることを確認してください。

- ネジ7本（手順１ではずしたもの）で天板を取り付けます。

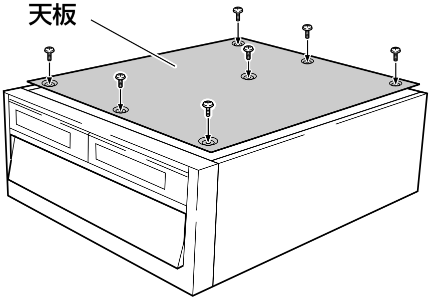

11.動作確認および設定作業を行い、ドライブ２のディスクテーブルにトレイパネル２を取り付ける。

① PRV-LX1（本体）のビデオ出力端子部（PRV-LX1取扱説明書参照）にTVモニタを接続してください。

② 本体の電源プラグをコンセントに差し込み、電源スイッチ（本体後面部）をONにして、前面部の **STANDBY/ON** ボタンを押して電源を入れます。

③ 増設したDVD-R/RWライターユニットの認識を行いますのでしばらくそのままお待ちください。

本機の工場出荷時の設定は北米向けとなっております。

- **北米向け以外の PRV-LX1 に取り付ける際は、手順④～⑧の設定作業が必要になります。**
- **北米向けの PRV-LX1 に取り付けたときは、手順④～⑧を行わずに手順⑨に進んでください。**

④ DVD2 のディスクテーブルが開き、モニタ画面および本体の表示部に以下の内容が表示されます。

[モニタ画面表示]

＊＊＊＊＊＊＊＊＊＊＊＊＊＊＊＊＊＊＊＊＊

PRV-LX1 change XXXXX for Drive2

＊＊＊＊＊＊＊＊＊＊＊＊＊＊＊＊＊＊＊＊＊

Please insert a DVD Disc and Press [ENTER]

>>

[表示部の表示]

CHANGE–RGN

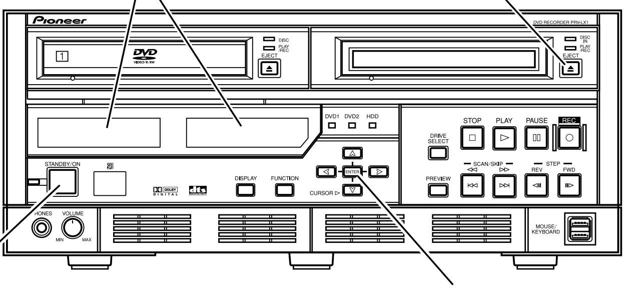

⑤ 下記の「★ **ドライブ2のディスクテーブルにトレイパネル2を取り付ける**」に従ってトレイパネルを取り付けます。

⑥ ディスクテーブルにリージョンコード2専用の市販タイトルディスクをセットし、ディスクテーブルが閉まるまでフロントパネルの **ENTER** ボタンを押します。

⑦ モニタ画面が下記のように表示された後、PRV-LX が自動的にシャットダウンしてスタンバイ状態になります。

[モニタ画面表示]
Mount...
>>
Everything may be OK.
Shutdown Now!!

★ ドライブ２のディスクテーブルにトレイパネル２を取り付ける

ディスクテーブルの前面のスリット部に付属の**トレイパネル２**のリブを差し込んで、2ヵ所のフックが掛かるまで押し込みます。

注）**トレイパネル２**を取り付ける時、ディスクテーブルを閉じる方向に押さないようにしてください（押すとローディング機構が働いてディスクテーブルが本体に引き込まれます）。もしディスクテーブルを閉じる方向に押してしまった場合は、そのまま手を触れずに閉じさせてから、**ドライブ２ EJECT** ボタンを押して、ディスクテーブルを出してください。**本体の電源を切ったり、ディスクテーブルを引っ張ったりすると、本体（PRV-LX1）および本機（PRA-DW11）が損傷を受けたり、内部のデータを破壊することがありますので、絶対に行わないでください。**

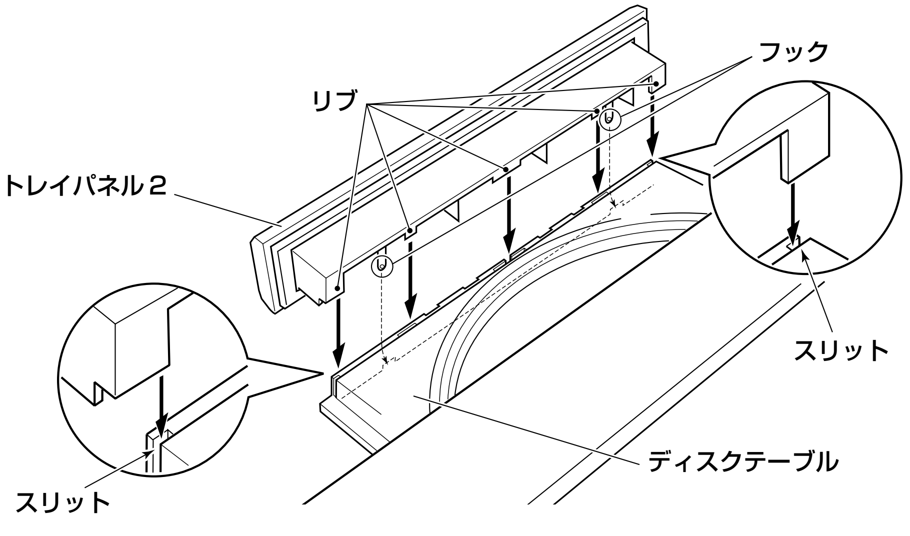

日本語

⑧ **STANDBY/ON** ボタンを押して PRV-LX1 を再起動してください。
注）再起動後、モニタ画面に再度設定画面が表示（手順④の“モニタ画面表示”参照）された場合は、手順⑥でセットしたディスクがリージョンコード２専用の市販タイトルディスクではない可能性がありますので、ディスクを交換して、手順④から再度設定を行ってください。

⑨ **DRIVE SELECT**ボタンを何回か押して、**DVD2** インジケーターを点灯させてください。

⑩ **手順④～⑧の設定作業を行った場合は：**
そのまま **PLAY** ボタンを押してドライブ２（DVD2）から再生できることを確認してください。
手順④～⑧の設定作業を行わなかった場合は：
ドライブ2EJECTボタンを押してディスクテーブルを出し、前ページの「★ **ドライブ2のディスクテーブルにトレイパネル2を取り付ける**」に従ってトレイパネルを取り付けます。その後、ディスクテーブルに市販タイトルディスクをセットし、**PLAY** ボタンを押してドライブ２（DVD2）から再生できることを確認してください。

⑪ **STOP** ボタンを押して再生を中止し、**ドライブ2EJECT**ボタンを押してディスクテーブルを出します。

⑫ ディスクを取り出してから、**ドライブ2EJECT**ボタンを押してディスクテーブルを閉じてください。

12. 取付作業を終了する。

① 本体前面の **STANDBY/ON** ボタンを押して、本体がスタンバイ状態になるまで、しばらくお待ちください。

② 本体がスタンバイ状態になったら電源スイッチ（本体後面部）をOFFにして、電源プラグをコンセントから抜いてください。

注）**トレイパネル２**（取り付けかたは手順11参照）を取り付けていない状態で、本体の電源を入れたまま放置しないでください。（**トレイパネル２**を取り付けていないと内部にほこり等が入りやすく、ディスクへの記録または再生に不具合を生じます。）

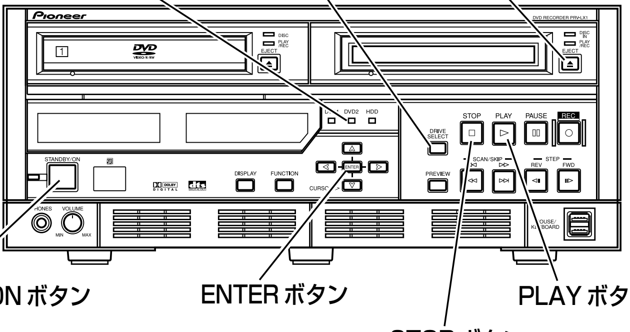

PRINTED WITH SOY INK™
この取扱説明書の印刷には植物性大豆油インキを使用しています。

AFTER-SALES SERVICE FOR PIONEER PRODUCTS

Please contact the dealer or distributor from where you purchased the product for its after-sales service (including warranty conditions) or any other information. In case the necessary information is not available, please contact the Pioneer's subsidiaries (regional service headquarters) listed below:

PLEASE DO NOT SHIP YOUR PRODUCT TO THE COMPANIES at the addresses listed below for repair without advance contact, for these companies are not repair locations.

AMERICA
PIONEER ELECTRONICS (USA) INC.
CUSTOMER SUPPORT DIVISION
P.O. BOX 1760, LONG BEACH, CA 90801-1760, U.S.A.

JAPAN AND OTHERS
PIONEER CORPORATION (HEAD OFFICE)
CUSTOMER SUPPORT CENTER
4-1, MEGURO 1-CHOME, MEGURO-KU, TOKYO 153-8654 JAPAN

S022D_En

本機の接続、操作、技術相談に関するお問い合わせは

テクニカルサポートセンター **03-3763-2936**
受付時間：10:00～18:00
（ただし、土曜日、日曜日、祝日、弊社休日は除く）
E-mail : omr_tsc@post.pioneer.co.jp

Published by Pioneer Corporation.
Copyright © 2005 Pioneer Corporation.
All rights reserved.

この取扱説明書は再生紙を使用しています。

© 2005 パイオニア株式会社　禁無断転載

パイオニア株式会社 〒153-8654 東京都目黒区目黒 1 丁目 4 番 1 号
PIONEER CORPORATION 4-1, Meguro 1-Chome, Meguro-ku, Tokyo 153-8654, Japan
PIONEER ELECTRONICS (USA) INC.
Business Solutions Division: 2265 East 220th Street, Long Beach, CA 90810, U.S.A. TEL: +1-310-952-2111
Customer Support Division: 1925 East Dominguez St. Long Beach, CA 90810, U.S.A. TEL: +1-310-952-2820
PIONEER ELECTRONICS OF CANADA, INC.
Industrial Products Department: 300 Allstate Parkway, Markham, Ontario L3R OP2, Canada TEL: +1-905-479-4411

<05K00000> Printed in Japan/Imprimé au Japon <DRE1034-A>